THIS DRAWING IS UNPUBLISHED.
VERTRAULICHE UNVEROEFFENTLICHTE ZEICHNUNG
© COPYRIGHT 1998 BY AMP INCORPORATED. ALL RIGHTS RESERVED.
ALLE RECHTE VORBEHALTEN

RELEASED FOR PUBLICATION ,1998
FREI FUER VEROEFFENTLICHUNG

MATED WITH:
PASSEND ZU:
–

LOC	DIST
A1	–

PROJEKT NR.: –

REVISIONS / AENDERUNGEN

P	LTR	DESCRIPTION / BESCHREIBUNG	DATE	DWN	APVD
	A3	PN 1-8, 2-8, 5-8, 7-8, 2-7, 6-7 sind OBSOLETE Eg00-1644-03	19.05.03	SR	SM

TDS-Kabelverschraubung aus Metall

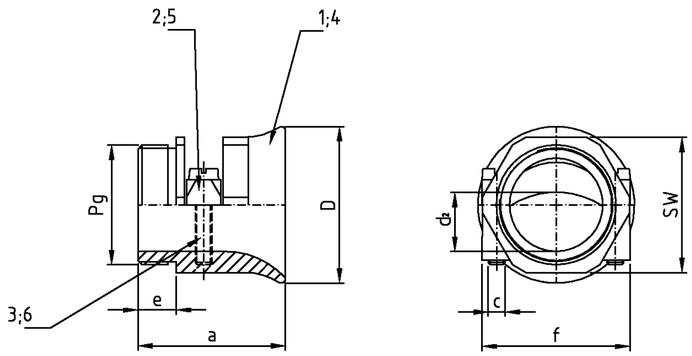

TDS-Kabelverschraubung aus Kunststoff

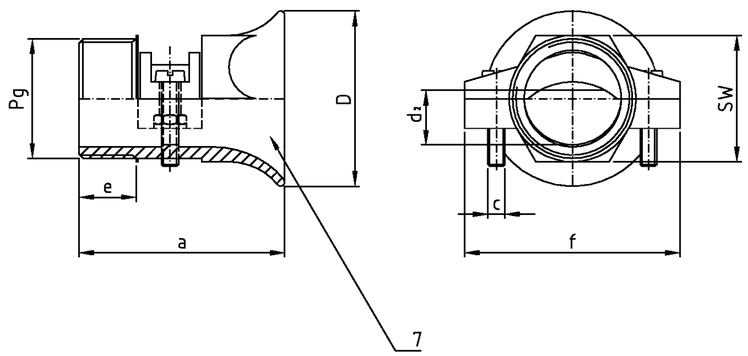

OBSOLETE				OBSOLETE		OBSOLETE		OBSOLETE			OBSOLETE	OBSOLETE																						
6-7	5-7	4-7	3-7	2-7	1-7	7-8	6-8	5-8	4-8	3-8	2-8	1-8	7-9	6-9	5-9	4-9	3-9	2-9	1-9	DESCRIPTION/BENENNUNG	MATERIAL	SURFACE/OBERFLÄCHE	COLOR/FARBE	ITEM NO.	PG	a	c	D	dz min	dz max	e	f	SW
1	–	–	–	–	–	–	–	–	–	–	–	–	–	–	–	–	–	–	–	TDS-Verschraubung TDS.36.P	Kunststoff ⚠1	– ⚠2	grau/grey	7	36	62	M5	75,5	20	38	13	72	50
–	1	–	–	–	–	–	–	–	–	–	–	–	–	–	–	–	–	–	–	TDS-Verschraubung TDS.29.P	Kunststoff	–	grau/grey	7	29	56	M5	60	17	31	13	64	41
–	–	1	–	–	–	–	–	–	–	–	–	–	–	–	–	–	–	–	–	TDS-Verschraubung TDS.21.P	Kunststoff	–	grau/grey	7	21	48,7	M4	41,5	11	20	13,5	40	30
–	–	–	1	–	–	–	–	–	–	–	–	–	–	–	–	–	–	–	–	TDS-Verschraubung TDS.16.P	Kunststoff	–	grau/grey	7	16	42	M3	34	8	15,5	11,5	30	24
–	–	–	–	1	–	–	–	–	–	–	–	–	–	–	–	–	–	–	–	TDS-Verschraubung TDS.13.P	Kunststoff	–	grau/grey	7	13	38	M3	32	7,5	13,5	10,5	30	22
–	–	–	–	–	1	–	–	–	–	–	–	–	–	–	–	–	–	–	–	TDS-Verschraubung TDS.11.P	Kunststoff	–	grau/grey	7	11	34,7	M3	28	5,5	10,5	10	26	19
–	–	–	–	–	–	2	2	–	–	–	–	–	–	–	–	–	–	–	–	Zylinderschraube M6x35	V2A	–	–	6	–	–	–	–	–	–	–	–	–
–	–	–	–	–	–	–	–	2	–	–	–	–	–	–	–	–	–	–	–	Zylinderschraube M5x30	V2A	–	–	6	–	–	–	–	–	–	–	–	–
–	–	–	–	–	–	–	–	–	2	2	–	–	–	–	–	–	–	–	–	Zylinderschraube M4x20	V2A	–	–	6	–	–	–	–	–	–	–	–	–
–	–	–	–	–	–	–	–	–	–	–	2	2	–	–	–	–	–	–	–	Zylinderschraube M3x16	V2A	–	–	6	–	–	–	–	–	–	–	–	–
–	–	–	–	–	–	1	–	–	–	–	–	–	–	–	–	–	–	–	–	Klemmschelle PG42	Aluminium	Aluminiumoxid	schwarz/black	5	42	–	–	–	–	–	–	–	–
–	–	–	–	–	–	–	1	–	–	–	–	–	–	–	–	–	–	–	–	Klemmschelle PG36	Aluminium	Aluminiumoxid	schwarz/black	5	36	–	–	–	–	–	–	–	–
–	–	–	–	–	–	–	–	1	–	–	–	–	–	–	–	–	–	–	–	Klemmschelle PG29	Aluminium	Aluminiumoxid	schwarz/black	5	29	–	–	–	–	–	–	–	–
–	–	–	–	–	–	–	–	–	1	–	–	–	–	–	–	–	–	–	–	Klemmschelle PG21	Aluminium	Aluminiumoxid	schwarz/black	5	21	–	–	–	–	–	–	–	–
–	–	–	–	–	–	–	–	–	–	1	–	–	–	–	–	–	–	–	–	Klemmschelle PG16	Aluminium	Aluminiumoxid	schwarz/black	5	16	–	–	–	–	–	–	–	–
–	–	–	–	–	–	–	–	–	–	–	1	–	–	–	–	–	–	–	–	Klemmschelle PG13	Aluminium	Aluminiumoxid	schwarz/black	5	13	–	–	–	–	–	–	–	–
–	–	–	–	–	–	–	–	–	–	–	–	1	–	–	–	–	–	–	–	Klemmschelle PG11	Aluminium	Aluminiumoxid	schwarz/black	5	11	–	–	–	–	–	–	–	–
–	–	–	–	–	–	1	–	–	–	–	–	–	–	–	–	–	–	–	–	Trompeten-Verschraubung TDS.42	Aluminium	Aluminiumoxid	schwarz/black	4	42	55,5	M6	65	30	43	16	64	55
–	–	–	–	–	–	–	1	–	–	–	–	–	–	–	–	–	–	–	–	Trompeten-Verschraubung TDS.36	Aluminium	Aluminiumoxid	schwarz/black	4	36	50	M6	62	25	38	13	61,5	50
–	–	–	–	–	–	–	–	1	–	–	–	–	–	–	–	–	–	–	–	Trompeten-Verschraubung TDS.29	Aluminium	Aluminiumoxid	schwarz/black	4	29	40	M5	52	19	29,5	9	50	46
–	–	–	–	–	–	–	–	–	1	–	–	–	–	–	–	–	–	–	–	Trompeten-Verschraubung TDS.21	Aluminium	Aluminiumoxid	schwarz/black	4	21	35	M4	37	13,5	21,5	9	35	32
–	–	–	–	–	–	–	–	–	–	1	–	–	–	–	–	–	–	–	–	Trompeten-Verschraubung TDS.16	Aluminium	Aluminiumoxid	schwarz/black	4	16	32	M4	32	10	17	9	30	27
–	–	–	–	–	–	–	–	–	–	–	1	–	–	–	–	–	–	–	–	Trompeten-Verschraubung TDS.13	Aluminium	Aluminiumoxid	schwarz/black	4	13	32	M3	30	8,5	15	8,5	28	24
–	–	–	–	–	–	–	–	–	–	–	–	1	–	–	–	–	–	–	–	Trompeten-Verschraubung TDS.11	Aluminium	Aluminiumoxid	schwarz/black	4	11	30	M3	27	8,5	12	8	25	22
–	–	–	–	–	–	–	–	–	–	–	–	–	2	2	–	–	–	–	–	Zylinderschraube M6x35	Stahl/Steel	verzinkt/zinc	blau/blue	3	–	–	–	–	–	–	–	–	–
–	–	–	–	–	–	–	–	–	–	–	–	–	–	–	2	–	–	–	–	Zylinderschraube M5x30	Stahl/Steel	verzinkt/zinc	blau/blue	3	–	–	–	–	–	–	–	–	–
–	–	–	–	–	–	–	–	–	–	–	–	–	–	–	–	2	2	–	–	Zylinderschraube M4x20	Stahl/Steel	verzinkt/zinc	blau/blue	3	–	–	–	–	–	–	–	–	–
–	–	–	–	–	–	–	–	–	–	–	–	–	–	–	–	–	–	2	2	Zylinderschraube M3x16	Stahl/Steel	verzinkt/zinc	blau/blue	3	–	–	–	–	–	–	–	–	–
–	–	–	–	–	–	–	–	–	–	–	–	–	1	–	–	–	–	–	–	Klemmschelle PG42	Aluminium	–	unlackiert	2	42	–	–	–	–	–	–	–	–
–	–	–	–	–	–	–	–	–	–	–	–	–	–	1	–	–	–	–	–	Klemmschelle PG36	Aluminium	–	unlackiert	2	36	–	–	–	–	–	–	–	–
–	–	–	–	–	–	–	–	–	–	–	–	–	–	–	1	–	–	–	–	Klemmschelle PG29	Aluminium	–	unlackiert	2	29	–	–	–	–	–	–	–	–
–	–	–	–	–	–	–	–	–	–	–	–	–	–	–	–	1	–	–	–	Klemmschelle PG21	Aluminium	–	unlackiert	2	21	–	–	–	–	–	–	–	–
–	–	–	–	–	–	–	–	–	–	–	–	–	–	–	–	–	1	–	–	Klemmschelle PG16	Aluminium	–	unlackiert	2	16	–	–	–	–	–	–	–	–
–	–	–	–	–	–	–	–	–	–	–	–	–	–	–	–	–	–	1	–	Klemmschelle PG13	Aluminium	–	unlackiert	2	13	–	–	–	–	–	–	–	–
–	–	–	–	–	–	–	–	–	–	–	–	–	–	–	–	–	–	–	1	Klemmschelle PG11	Aluminium	–	unlackiert	2	11	–	–	–	–	–	–	–	–
–	–	–	–	–	–	–	–	–	–	–	–	–	1	–	–	–	–	–	–	Trompeten-Verschraubung TDS.42	Aluminium	–	unlackiert	1	42	55,5	M6	65	30	43	16	64	55
–	–	–	–	–	–	–	–	–	–	–	–	–	–	1	–	–	–	–	–	Trompeten-Verschraubung TDS.36	Aluminium	–	unlackiert	1	36	50	M6	62	25	38	13	61,5	50
–	–	–	–	–	–	–	–	–	–	–	–	–	–	–	1	–	–	–	–	Trompeten-Verschraubung TDS.29	Aluminium	–	unlackiert	1	29	40	M5	52	19	29,5	9	50	46
–	–	–	–	–	–	–	–	–	–	–	–	–	–	–	–	1	–	–	–	Trompeten-Verschraubung TDS.21	Aluminium	–	unlackiert	1	21	35	M4	37	13,5	21,5	9	35	32
–	–	–	–	–	–	–	–	–	–	–	–	–	–	–	–	–	1	–	–	Trompeten-Verschraubung TDS.16	Aluminium	–	unlackiert	1	16	32	M4	32	10	17	9	30	27
–	–	–	–	–	–	–	–	–	–	–	–	–	–	–	–	–	–	1	–	Trompeten-Verschraubung TDS.13	Aluminium	–	unlackiert	1	13	32	M3	30	8,5	15	8,5	28	24
–	–	–	–	–	–	–	–	–	–	–	–	–	–	–	–	–	–	–	1	Trompeten-Verschraubung TDS.11	Aluminium	–	unlackiert	1	11	30	M3	27	8,5	12	8	25	22
TDS-36.D	TDS-29.P	TDS-21.P	TDS-16.P	TDS-13.P	TDS-11.P	TDS-K.42.M	TDS-K.36.M	TDS-K.29.M	TDS-K.21.M	TDS-K.16.M	TDS-K.13.M	TDS-K.11.M	TDS.42.M	TDS.36.M	TDS.29.M	TDS.21.M	TDS.16.M	TDS.13.M	TDS.11.M														

Notes:

⚠1 Material: Housing: aluminium diecasting alloy
Plastic

⚠2 Surface: Varnisch- black
- aluminiumoxid+
Varnisch black
- grey

Bemerkungen:

⚠1 Material: Gehäuse: Alu-Druckguß-Legierung
Kunststoff

⚠2 Oberfläche: Lackierung - schwarz
- Aluminiumoxid+
Lackierung schwarz
- grau

ORDERING TEXT

THIS DRAWING IS A CONTROLLED DOCUMENT FOR AMP INCORPORATED. IT IS SUBJECT TO CHANGE AND THE CONTROLLING ENGINEERING ORGANIZATION SHOULD BE CONTACTED FOR THE LATEST REVISION.
DIESES ZEICHNUNGSDOKUMENT WIRD DURCH AMP INCORPORATED KONTROLLIERT. AENDERUNGEN, DIE DEM TECHNISCHEN FORTSCHRITT DIENEN, SIND VORBEHALTEN. DEM JEWEILS LETZTGUELTIGEN AENDERUNGSSTAND ERFAHREN SIE AMP AMPRAHR.

DIMENSIONS: DIMENSIONEN: mm

TOLERANCES UNLESS OTHERWISE SPECIFIED: ALLGEMEINTOLERANZEN
n. ISO 8015
n. ISO 2768 – mH –E
n. DIN 16901 – 140
0 PLC
1 PLC
2 PLC
3 PLC
ANGLES /WINKEL °

MATERIAL –

FINISH /OBERFLAECHE/FARBE –

DWN	Schneider	26.04.1999
CHK	Schweiger	26.04.1999
APVD	–	
PRODUCT SPEC PRODUKTSPEZ.	–	
APPLICATION SPEC VERABEITUNGSSPEZ.	–	
WEIGHT GEWICHT	–	

AMP

HTS Elektrotechnik
53819 Neunkirchen, Germany

NAME: TDS cable fitting
TDS Kabelverschraubung

SIZE	CAGE CODE	DRAWING NO ZEICHNUNGS-NR.	RESTRICTED TO NUR FUER
A2	00779	C-1106001	–

/KUNDENZEICHNUNG | MASSSTAB 1:1 | BLATT 1 OF VON 1 | REV A3

OBSOLETE
NO longer the LATEST REVISION