Alle Rechte vorbehalten/ *All rights reserved*

Montageausschnitt/
panel cut out

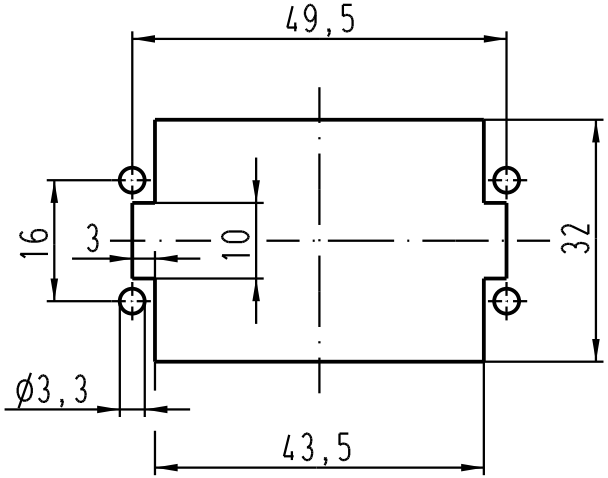

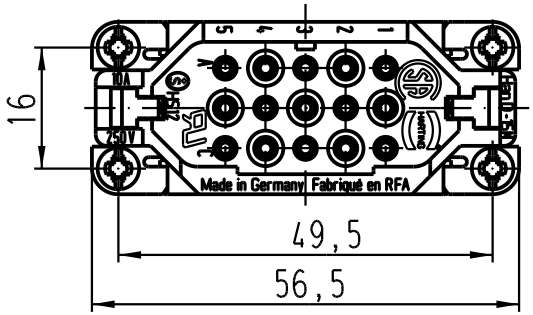

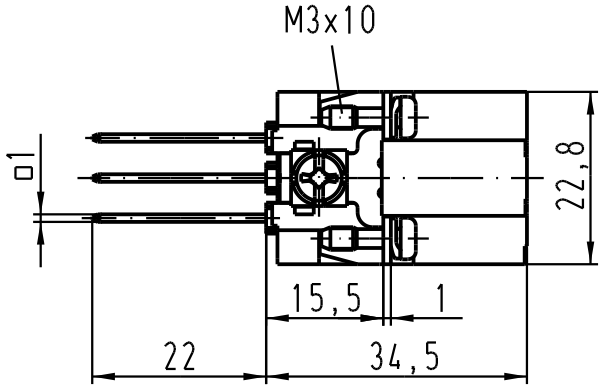

Rasterabstand zwischen den Kontakten: 5,3mm
screen line distance between the contacts: 5,3mm

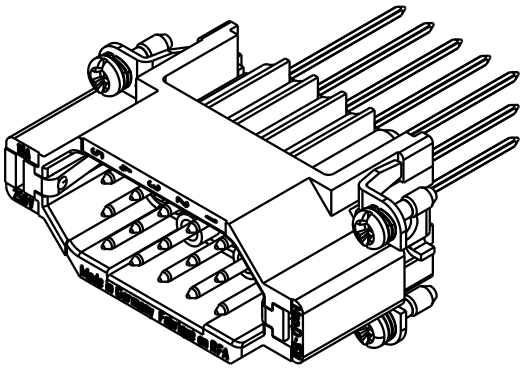

All Dimensions in mm Original Size DIN A 4			Techn. Character.			Nicht tolerierte Masse/ *Free size tolerances*
				Dat.	Name	Massstab/ *Scale*
			Detail.	12.04.99	KR	1 : 1
			Insp.		SDT.	
411417	18.01.05	Loe.	Stand.			
410526	18.07.03	Ho	HARTING Electric GmbH & Co. KG D-32339 Espelkamp			
25626						
Mod.	Dat.	Name				

Han 15D-M-ww-□1
Stiftträger / *male insert*

TB 09 21 015 2601

Blatt/ *page* /

Sub. TB 09 21 0.. 2601 BL.1/2 v. 22.03.93