あおりステップ
GATE STEPS

ステンレス　CAD

K-1855
ステンレス製

PAT.PEND.

特　徴　Feature

- 取付け面からの突起が少ない平面タイプです。
- ステップ収納時はスプリングで押さえていますので振動等で反転しません。

- The flush type which have few projections on the installed surface.
- When the gate step is housed, it is held firmly by the spring, so that it will not turn in reverse even become subject to vibration.

仕　様　●材　　質：冷間圧延ステンレス鋼板（SUS304）
　　●表面仕上：光沢バレル研磨
用　途　●特装車・平ボディー・船舶等のステップ
納　期　●標準在庫品

Specifications　●Material: Cold rolled stainless steel plate (SUS304)
　　●Finish: Gloss barrel polishing
Specific use　●The step of specially equipped vehicles, flat bodies and ships

K-1855-1

K-1855-2

使用例
Example of application

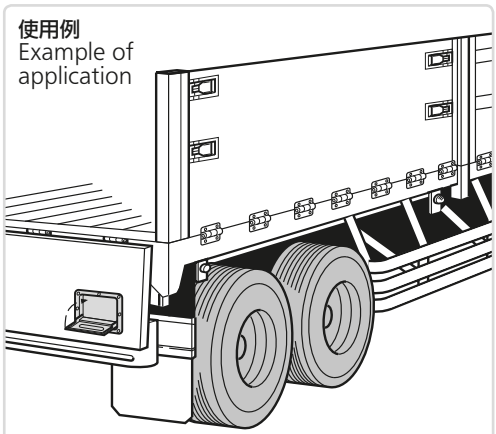

商品番号 Product No.	RoHS 10	CAD	製品質量(g) Mass	コード Code	単　価 Price	量販価格 Bulk Price 数量 Quantity	単価 Price
K-1855-1		2D	1,685	31096	¥7,000	5個～	¥6,720
K-1855-2		2D/3D	700	31036	¥4,500	5個～	¥4,320

●：RoHS10指令対応品
▲：RoHS10指令に対応可能です。
※大量のご注文は更にお安くなります。

〔K-1855-1〕

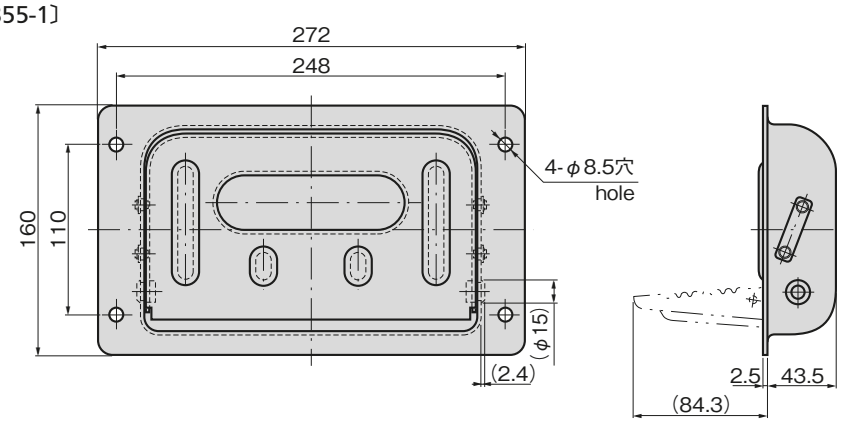

パネル穴明け寸法（1/2）
Panel drilling dimension

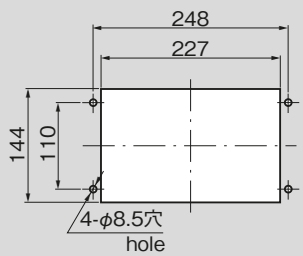

〔K-1855-2〕

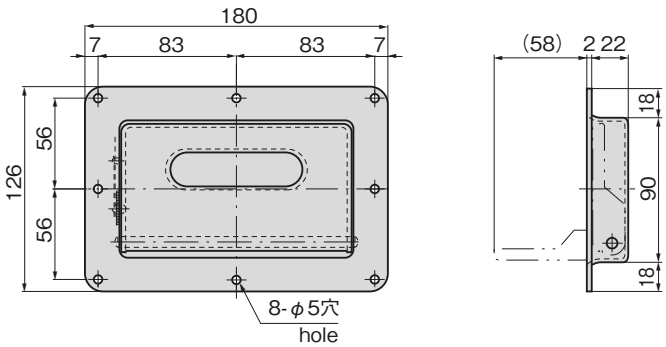
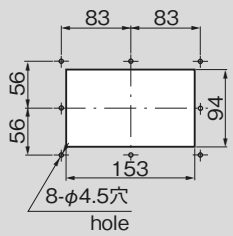
パネル穴明け寸法（1/2）
Panel drilling dimension