アウトサイドガスケットハンドル
OUTSIDE GASKET HANDLES

三方締　TAK60　マスターチェンジ　キーチェンジ　CAD

A-413 プラスチック製

サーバーラック・エンクロージャーに最適

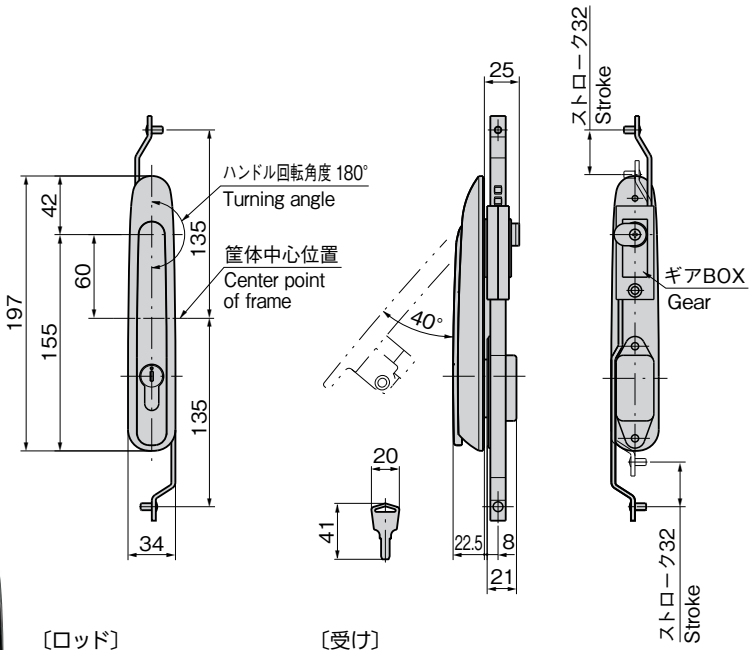

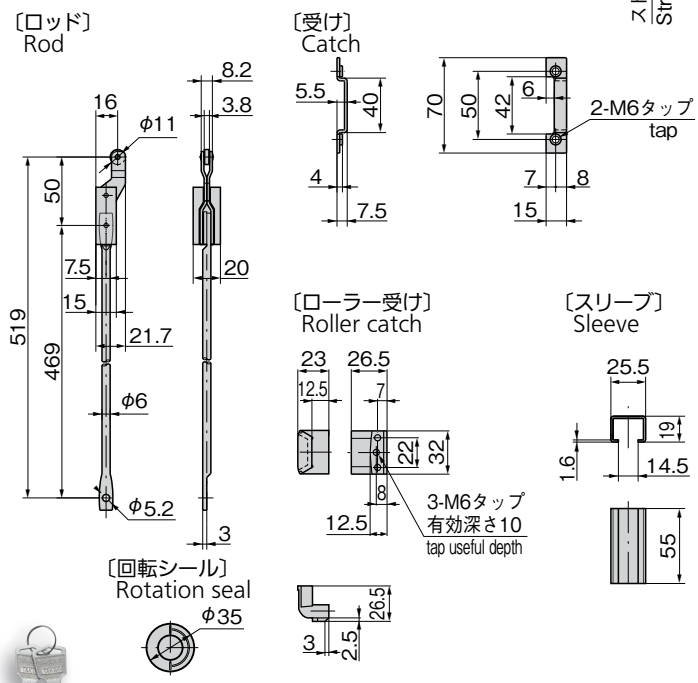

A-413　キーNo.TAK60
Key

パネル穴明け寸法
Panel drilling dimensions

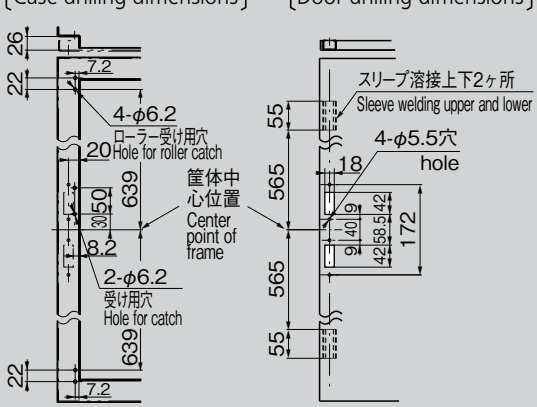

特　徴　Feature

- ハンドルレバーを回転させることでロッドストローク32mmを得ることができます。
- 多点締めが可能です。
- パッキンの外側にハンドルを取付けるため、防水を必要とする際にハンドル取付け部にコーキング等を施す必要がありません。
- 錠前は操作性に優れた防塵シャッター付新型リバーシブルキーTAK60を標準装備
- 左右兼用型（ギアボックスを裏返すことにより可能です。）

- You can get the rod stroke of 32mm by pulling up the handle lever.
- Multi-point tightening enabled.
- The handles are attached outside of the packing so these are water-resistant.
- The lock comes standard with the TAK60, a new-style reversible key with an easy-to-use dustproof shutter.
- Both light-hand and left-hand use type. (The right-hand use can be switched to the left-hand use or vice versa by reversing the gearbox)

仕　様
- 製品質量：546g
- 材　　質：本体／ポリアミド（PA6-GF30）
  レバー部／亜鉛合金（ZDC）
- 表面仕上：レバー部／焼付塗装
- 適用板厚：1.6～2.3mm
- 鍵 番 号：TAK60
- 標 準 色：ブラック
- 付 属 品：ローラーユニット２本・ローラー受け２個・止め金用受け１個・開閉シール・キー２本（受けとローラー受け取付け用ねじは別売です。）

用　途
- 情報盤・通信機器用ラック・配分電盤・制御盤

納　期
- 標準在庫品

備　考
- マスターシステム、指定同番、鍵違い、キーNo.0200も製作します。お問合せください。
- 確実なハンドル操作（180°回転）のために、付属の開閉シールを必ず貼ってください。
- 定期的に摺動部に潤滑剤（樹脂専用）の塗布をお願いします。
- 本製品の止め金取付け用ねじは、緩み防止のため「緩み防止剤」の塗布をお奨め致します。

Specifications
- Mass: 546g
- Material: Main body/Polyamide (PA6-GF30)
  Lever/Zinc alloy (ZDC)
- Finish: Lever/Baked
- Applicable panel thickness: 1.6 to 2.3mm
- Key No.: TAK60
- Standard color: Black
- Accessories: Includes 2 roller units, 2 roller catches, 1 latch catch, open/close seal, 2 keys (screws to attach the catches and roller catches are available separately)

Specific-use
- Racks for packages (printed-circuit boards) of information devices and communications equipment, switchboards, distribution switchboards, controlling boards, etc.

Remarks
- In order to obtain sound handle operability, be sure to affix the open/close seal provided.
- Lubricant should be applied regularly to moving parts.
- It is recommended that thread-locking fluid be used to prevent loosening of the mounting screws for the catch.

商品番号 Product No.	RoHS	CAD	コード Code	単　価 Price	量販価格 Bulk Price 数量 Quantity	単価 Price
A-413-TAK60		2D/3D	04090	¥8,500	5個～	¥8,160

●：RoHS指令対応品　　※大量のご注文は更にお安くなります。
▲：RoHS指令に対応可能です。