Index	Änderung	Tag	Name
K6	REVISED PER ECR-16-009210	30JAN2017	BW/RS

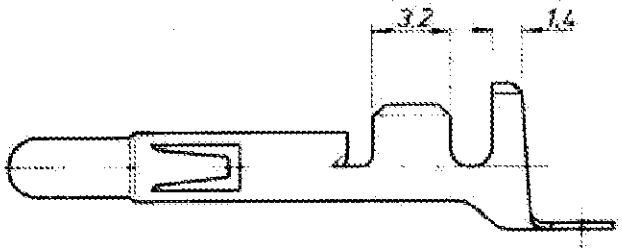

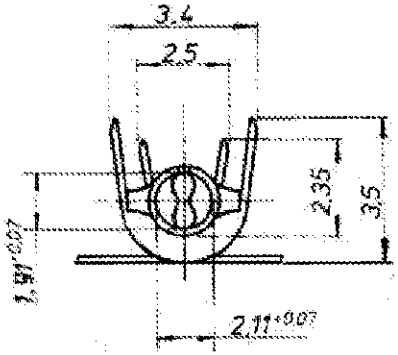

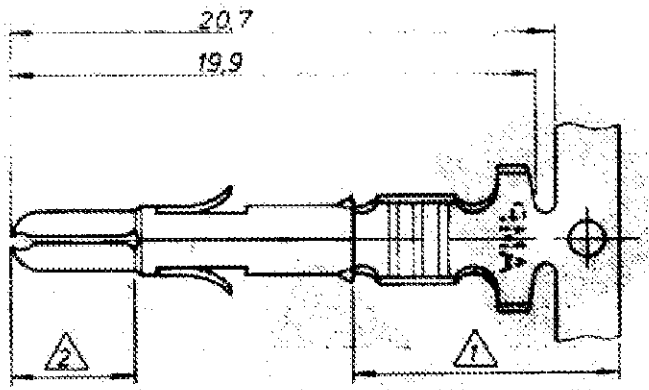

SUPERSEDED BY 350699-7

4 OBSOLETE

~~926 897-7~~	~~926 886-7~~	BRASS	1 2
~~926 897-6~~	~~926 886-5~~	PHOS BRONZE	1 2
926 897-3	926 886-3	PHOS BRONZE	vorverzinnt
926 897-1	926 886-1	BRASS	vorverzinnt
LOOSE PIECE	Bestell-Nr.	Werkstoff	Oberfläche / Farbe

1. 2-6 µm Sn über Ni in der Crimpzone
2. 0,8 µm Gold über Nickel in der Kontaktzone
3. Für Isolations Φ 1,0 - 2,5 mm geeignet
4. OBSOLETE PARTS: OBSOLETE CIS STREAMLINING PER D.RENAUD/D.SINISI

Gez. 22.1.81 Gepr. 2.2.81 Dept.

TE Connectivity

Benennung: Universal M-N-L Stift DGB 0,2 - 0,8mm²

K

Nicht toleranzte Maße ± 0,2 mm ± °

Format B

Zeichnungs-Nr. 926 886

REV K6

Maßstab 5 : 1

Blatt-Nr.