THIS DRAWING IS UNPUBLISHED.
VERTRAULICH - UNVERÖFFENTLICHTE ZEICHNUNG
© COPYRIGHT 2007 -
RELEASED FOR PUBLICATION MAR 2007
FREI FÜER VEROEFFENTLICHUNG
ALL RIGHTS RESERVED.
ALLE RECHTE VORBEHALTEN.

MATED WITH:
PASSEND ZU
SEE NOTES

CUT OFF (SYMMETRIC)
Befestigungsausschnitt (symmetrisch)

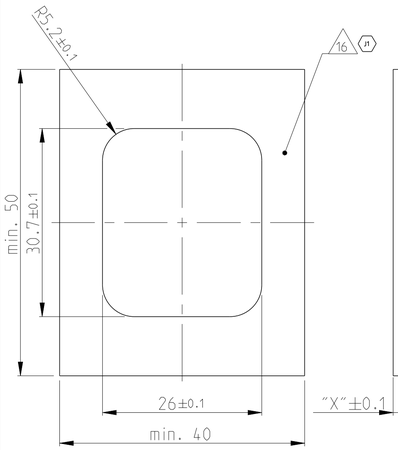

CUT OFF WITH POLARISATION
Befestigungsausschnitt mit Polarisation

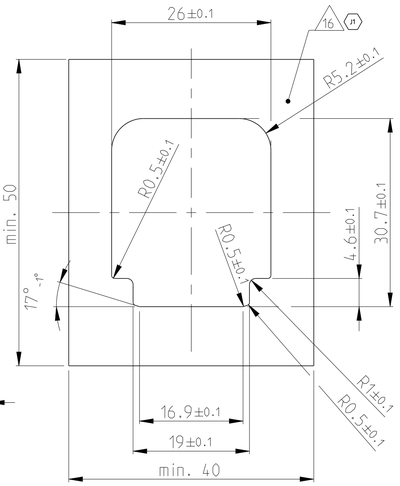

FIXING WITH SLIDE Befestigung mit Schieber	
WALL THICKNESS "X" Wandstaerke "X"	TE ORDER NO. TE Best. Nr.
1.5mm	N.N.
2.5mm	0-1670720-2
3.0mm	0-1670720-1
3.5mm	0-1670720-6
4mm	N.N.

POLARISATION FEATURE
Polarisations-Merkmal

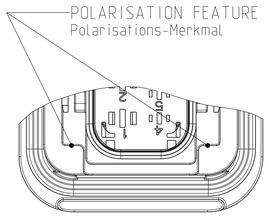

SLIDE FROM BOTH DIRECTIONS MOUNTABLE
Schieber von beiden Seiten montierbar

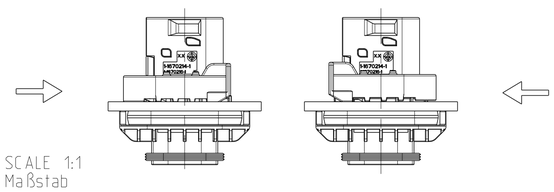

SCALE 1:1
Maßstab

CODING "A"
Kodierung

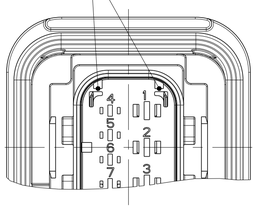

PN: 1-1670214-1

CODING "C"
Kodierung

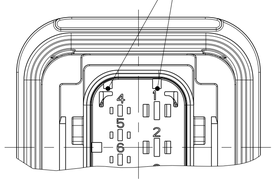

PN: 3-1670214-1

CODING "B"
Kodierung

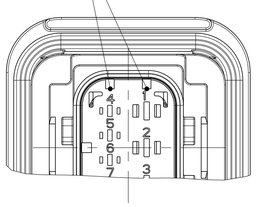

PN: 2-1670214-1

CODING "D"
Kodierung

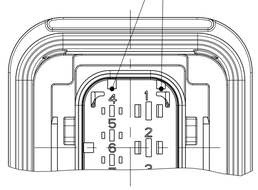

PN: 4-1670214-1

1-1670214-1 AS SHOWN
1-1670214-1 wie gezeigt

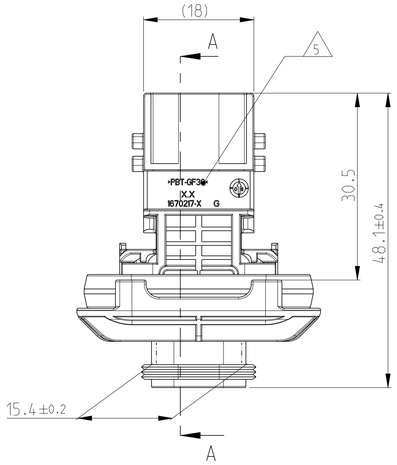

SECTION G-G
Schnitt

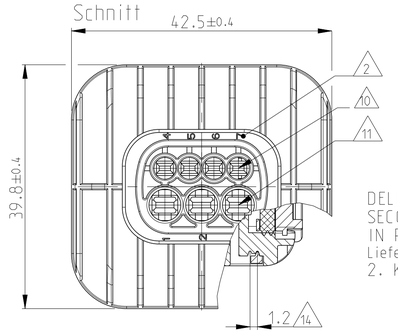

DELIVERY CONDITION:
SECONDARY LOCKING DEVICE
IN PRE-LOCKED POSITION
Lieferzustand:
2. Kontaktsicherung in Vorraststellung

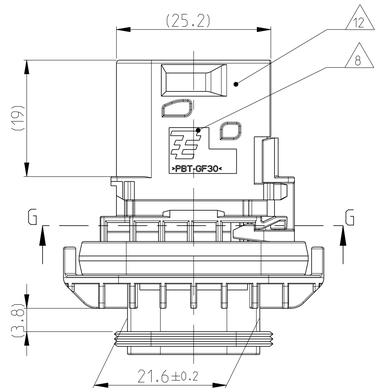

SECTION A-A
Schnitt

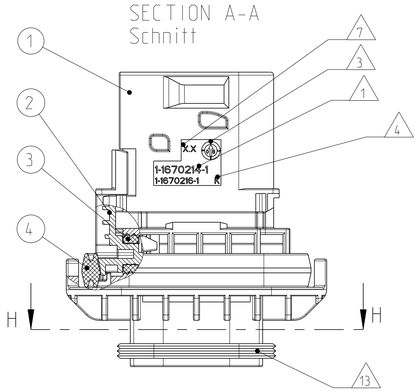

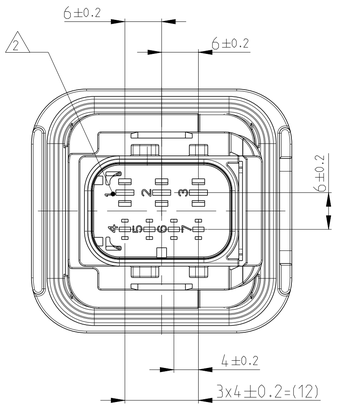

SECTION H-H
Schnitt

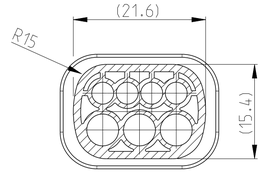

LOC	DIST
A1	-

PROJECT NR.: EGATN05327

REVISIONS
ÄNDERUNGEN

P	LTR	DESCRIPTION BESCHREIBUNG	DATE	DWN	APVD
	G	DETAIL SEE PCN E-07-030797	19FEB2009	SJ	CE
	H	DETAIL SEE PCN E-10-019600	22SEP2010	AK	JG
	J	DETAIL SEE PCN E-11-004548	25MAY2011	DB	JG
	J1	DETAIL SEE PCN E-16-001359	27APR2016	MAH.	GILC

NOTES
Bemerkungen

1. TE ORDER-NO.
TE Bestell-Nr.

2. CAVITY NUMBERING
Kammerbezeichnung

3. PRODUCTION DATE
Produktionsdatum

4. LETTER-INSERT FOR THE REVISION STATUS OF THE MOULD
Schriftsatz fuer Aenderungszustand des Werkzeuges

5. MATERIAL MARKING ACCORDING TO VDA 260
Werkstoffkennzeichnung nach VDA 260

6. BULK PACKAGING IN CORRUGATED BOX
Schuettgut im Versandkarton

7. MOULD CAVITY MARKING
Nestmarkierung

8. TE LOGO
TE Logo

9. SUITABLE COUNTERPART SEE DRAWING: 1418480
passendes Gegenstueck siehe Zeichnung: 1418480

J1 10. CAVITIES MATED WITH TAB 1.6 x 0.6 MM (SWS)
SEE PRODUCT GROUP DRAWING
TE NO: 1355055
MAX. WIRE SIZE: 1.0mm² FLR

WIRE SIZE: 1.5mm² FLR PERMITTED ONLY
IN ASSOCIATION
WITH SINGLE WIRE SEALING PN 0-2287497-1
ALLOWED TEMPERATURE 120 DEGREE CELSIUS

Kontaktkammer passend fuer Flachstecker 1.6 x 0.6 mm (EDS)
siehe Produktgruppenzeichnung
TE Nr: 1355055
max. Drahtgroessenbereich: 1.0mm² FLR

Es ist ein Drahtgroessenbereich von 1.5mm² FLR nur
in Verbindung mit
der Einzelleiterdichtung PN 0-2287497-1
bis zu 120°C zugelassen.

11. CAVITIES MATED WITH TAB 2.8 X 0.8 MM (SWS)
SEE PRODUCT GROUP DRAWING
TE NO: 1355052
MAX. WIRE SIZE: 2.5mm² FLR (AWG 12 TXL)

Kontaktkammer passend fuer Flachstecker 2.8 x 0.8 mm (EDS)
siehe Produktgruppenzeichnung
TE Nr: 1355052
max. Drahtgroessenbereich: 2.5mm² FLR (AWG 12 TXL)

12. INTERFACE ACC. Drawing: 114-18740-1
Kragenanschluss nach Zeichnung: 114-18740-1

13. MATED WITH COVER SEE DRAWING: 1670057, 1670364
Passend zu Kappe siehe Zeichnung: 1670057, 1670364

14. SLIDING DISTANCE OF SECONDARY LOCKING
Verschiebeweg der zweiten Kontaktsicherung

15. MALFUNCTION CAUSED BY LAQUER IS NOT
COVERED BY TE WARRANTY
Funktionsbeeintraechtigung durch Lackieren, liegt
nicht im Einfluss und Gewaehrleistungsumfang von TE

J1 16. SEALING SURFACE CUTOFF
Dichtflaeche Blechausschnitt

SURFACE ROUGHNESS Ra MAX. 1.8 µm OR LESS FOR METAL PARTS.
Werkzeugoberflaeche Ra Max. 1.8 µm oder weniger fuer Metallteile

SURFACE ROUGHNESS MIN. VDI 3400 - CLASS 24 FOR PLASTIC PARTS.
Werkzeugoberflaeche Min. VDI 3400 - Class 24 fuer Kunststoffteile.

THE FLATNESS MUST BE WITHIN THE TOLERANCE OF THE SHEET.
THEREFORE WITHIN ±0.1MM.
Die Ebenheit muss innerhalb der Toleranz des Blechs liegen (±0.1mm)

NO SINK MARKS. EJECTOR. DRAFT. DENTS. SCRATCHES.
RECESSES ON THE SEALING AREA ALLOWED.
Keine Einfallstellen. Auswerfer. Ausformschraegen. Delle.
Kratzer. Absaetze zulaessig.

TE ORDER-NO. TE Bestell-Nr.	REV.	NO. OF POS. Polzahl	CODE Kodierung	QUANTITY Stueck							ITEM NO ASSY	MATERIAL	COLOUR Farbe	DESCRIPTION Beschreibung	ITEM NO
4-1670214-1	J	7	D	-	-	-	1	1	1	1	4	PBT-GF30 / V-0	BLACK schwarz	7POS. TAB HOUSING, CODE "A" 7pol. Flachsteckergehaeuse, Kod. "A"	1
3-1670214-1	J	7	C	-	-	1	"	1	1	1	3	PBT-GF30 / V-0	GREY grau	7POS. TAB HOUSING, CODE "B" 7pol. Flachsteckergehaeuse, Kod. "B"	1
2-1670214-1	J	7	B	-	1	"	-	1	1	1	2	PBT-GF30 / V-0	GREEN gruen	7POS. TAB HOUSING, CODE "C" 7pol. Flachsteckergehaeuse, Kod. "C"	1
1-1670214-1	J	7	A	1	-	-	-	1	1	1	1	PBT-GF30 / V-0	BLUE blau	7POS. TAB HOUSING, CODE "D" 7pol. Flachsteckergehaeuse, Kod. "D"	2
												PBT-GF30 / V-0	YELLOW gelb	SECONDARY LOCKING DEVICE zweite Kontaktsicherung	3
												MVQ	WHITE weiss	SEAL FOR SECONDARY LOCKING Dichtung fuer zweite Kontaktsicherung	4
												MVQ	GREEN gruen	AXIAL SEAL 3.7X3.7 Axialdichtung 3.7X3.7	

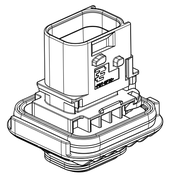

SCALE 1:1
Maßstab

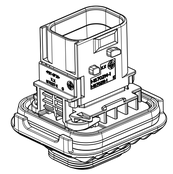

SCALE 1:1
Maßstab

THIS DRAWING IS A CONTROLLED DOCUMENT.
DIESES ZEICHNUNGSDOKUMENT WIRD DURCH AMP INCORPORATED KONTROLLIERT.
ÄNDERUNGEN, DIE DEM TECHNISCHEN FORTSCHRITT DIENEN, SIND VORBEHALTEN.
DEN ZWEITS LETZTGÜLTIGEN ÄNDERUNGSSTAND ERFAHREN SIE AUF ANFRAGE.

DIMENSIONS: MASSEINHEITEN: mm
TOLERANCES UNLESS OTHERWISE SPECIFIED: ALLGEMEINTOLERANZEN
0 PLC ±
1 PLC ±
2 PLC ±
3 PLC ±
4 PLC ±
ANGLES/WINKEL ±0°
ISO 8015
DIN 16901-140
MATERIAL: SEE TABLE / siehe Tabelle
FINISH/OBERFLAECHE/FARBE: SEE TABLE / siehe Tabelle

DWN	F.Eltrop	12MAR2007
CHK	J.Granzow	14MAR2007
APVD	C.Eberwein	14MAR2007
PRODUCT SPEC PRODUKTSPEZ.	108-94020	
APPLICATION SPEC VERARBEITUNGSSPEZ.	114-18756	
WEIGHT GEWICHT	23.8 g	

TE Connectivity

NAME: 7POS. TAB 1.6x0.6/2.8x0.8 TAB HSG. ASSY
7pos.TAB 1.6x0.6/2.8x0.8 Flachsteckergehaeuse
HDSCS - GROUP C

SIZE	CAGE CODE	DRAWING NO ZEICHNUNGS-NR.	RESTRICTED TO NUR FUER
A1	00779	C-1670214	-

CUSTOMER DRAWING / KUNDENZEICHNUNG | SCALE MASSSTAB 2:1 | SHEET BLATT 1 OF VON 1 | REV J1

4805 (3/11)