リーフヒンジ
LEAF HINGES

ステンレス　CAD

FB-1880 ステンレス製　**FB-880-2B** 鉄製

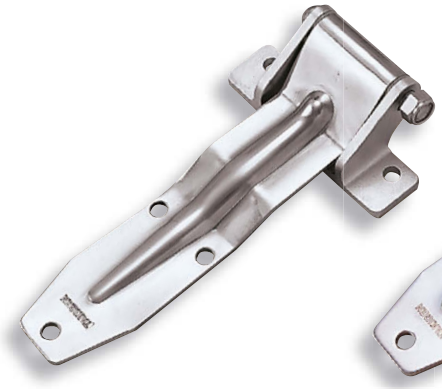

FB-1880-1

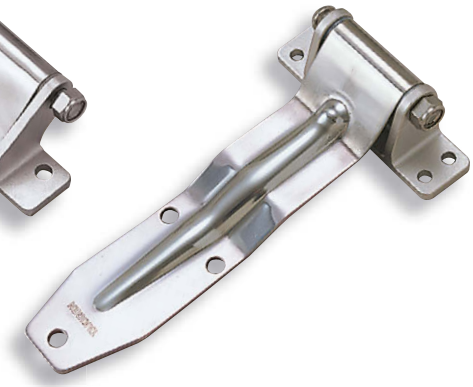

FB-1880-2A

FB-880-2B

特　徴　Feature

- ステンレス製で耐食性に優れています。(FB-1880)
- カール部は溶接してあります。
- 樹脂カラーをカールの内部に組込んでいますので、回転は非常にスムーズです。
- 左右の組替えはUナットまたは割りピンにより簡単に行えます。ピン抜けも防止します。
- 中型・大型扉に最適

- Corrosion-resistant stainless steel is used. (FB-1880)
- The curled sections are welded.
- Resin collar built inside, so that it rotates very smoothly.
- Left and right can be rearranged easily with a U nut or cotter pin. Also prevents pin from falling out.
- Suitable for medium and large size doors of the vehicles.

仕　様

〔FB-1880〕
- 材　　質：本体／ステンレス鋼板(SUS304)
  受座／ステンレス鋼鋳物(SUS304)
- 表面仕上：電解研磨
- 付 属 品：ステンレスUナット

〔FB-880-2B〕
- 材　　質：熱間圧延鋼板(SPHC)
- 表面仕上：粉体塗装(グレー)
- 付 属 品：割りピン
- 軸　　径：φ12

用　途　●特装車・コンテナー・バン・ウィング車
納　期　●標準在庫品
備　考　●FB-1880-3は中止品になりました。

Specifications

〔FB-1880〕
- Material:
  Main unit: Stainless steel seating (SUS304)
  Base: Cast stainless steel (SUS304)
- Finish: Electrolytic polishing
- Accessories: Stainless steel U nut

〔FB-880-2B〕
- Material: Hot rolled steel plate (SPHC)
- Finish: Powder coating (Gray)
- Accessories: Cotter pin
- Axle diameter: φ12

Specific-use ●Specially equipped vehicles, containers, vans, vehicle with wing doors
Remarks ●Products FB-1880-3 is no longer manufactured.

〔FB-1880-1〕ウィング車用
For vehicle with wing door

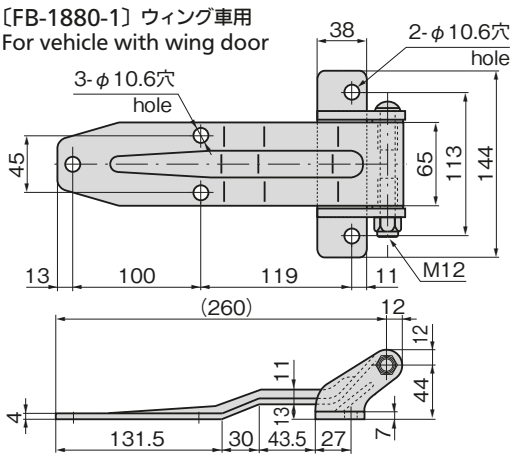

〔FB-1880-2A〕バン用
For van

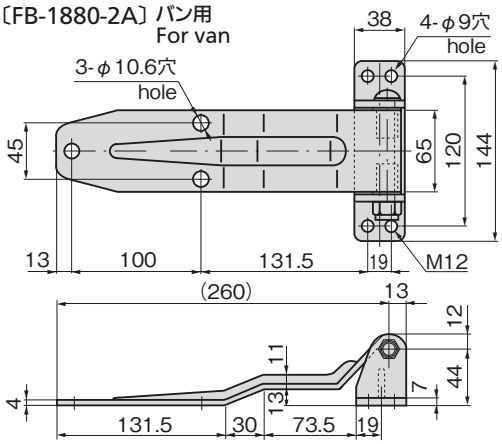

〔FB-1880-2B〕〔FB-880-2B〕バン用
For van

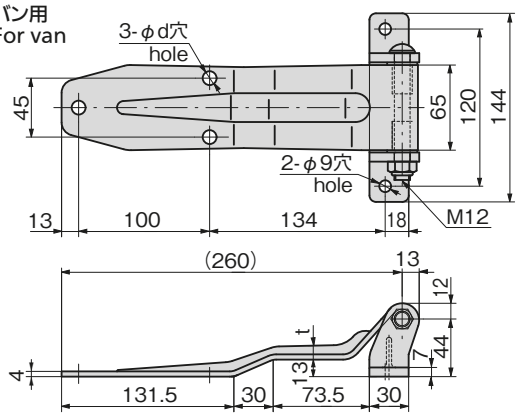

商品番号 Product No.	RoHS 10	CAD	材　質 Material	t	φd	製品質量(g) Mass	コード Code	単　価 Price	量販価格 Bulk Price 数量 Quantity	単価 Price
FB-1880-1		2D/3D	SUS			1,300	61116	¥7,400	5個～	¥7,100
FB-1880-2A		2D/3D				1,220	61120	¥7,500	5個～	¥7,125
FB-1880-2B		2D/3D		11	10.6	1,150	61135	¥7,500	5個～	¥7,125
FB-880-2B		2D	SPHC	7	9	1,200	61545	¥1,750	10個～	¥1,680

●：RoHS10指令対応品
▲：RoHS10指令に対応可能です。

※大量のご注文は更にお安くなります。