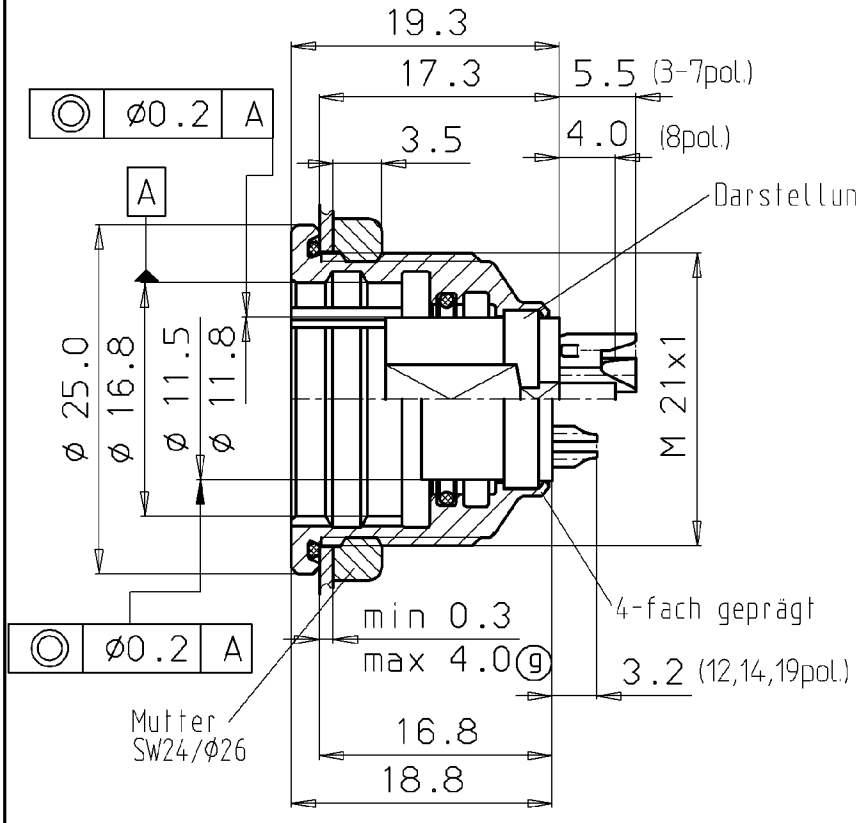

Zulässiger Verdrehwinkel
Einsatz zu Gehäuse ±1.5°

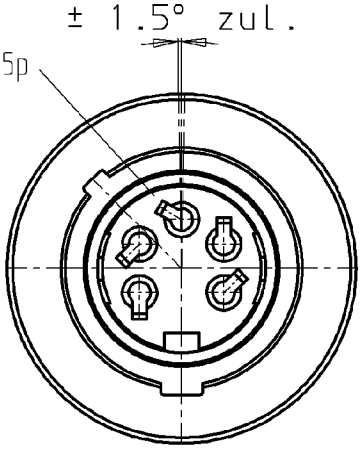

g

Montageausschnitt

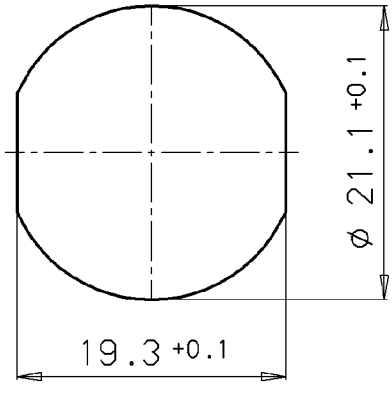

Best. Nr.:

3 pol. 440-4-09-4808-15-03
4 pol. 440-4-09-4812-15-04
5 pol. 440-4-09-4816-15-05
6 pol. 440-4-09-4820-15-06
7 pol. 440-4-09-4828-15-07
8 pol. 440-4-09-4832-15-08
f 12 pol. 440-4-09-4836-15-12
14 pol. 440-4-09-4840-15-14
19 pol. 440-4-09-4844-15-19

franz binder gmbh+co. elektrische bauelemente kg				Schutzvermerk DIN 34-1-D			Liefervorschrift
				2003	Datum	Name	Benennung
				Bearb.	27.01.	Ung.	Flanschdose Push-Pull
				Gepr.	28.01.		Cod. 1, ohne Schirmfeder
				Norm			
g	6256	02.07.03	Ung	Serie:			Zeichnungs-Nr. / Blatt
f	5783	18.02.03	Ung.	440			06-4404-0004
e	5690	27.01.03	Ung.				von
Index	Änderung	Datum	Name	Maßstab: 2:1			Ers.f.: gl.Nr.v.20.04.01 e Ers.d.: