NICHT VERMASSTE KANTEN SIND NICHT MAßSTÄBLICH

ÄNDERUNGEN DIE DEM TECHNISCHEN FORTSCHRITT DIENEN, BEHALTEN WIR UNS VOR

VERTRAULICH
UNVERÖFFENTLICHTE ZEICHNUNG. ALLE RECHTE VORBEHALTEN. VERVIELFÄLTIGUNG UND WEITERGABE NUR MIT GENEHMIGUNG DURCH AMP DEUTSCHLAND GMBH

ZEICHNUNG GESCHÜTZT DURCH © COPYRIGHT 19 AMP DEUTSCHLAND GMBH ALLE RECHTE VORBEHALTEN

REV.	ÄNDERUNG	DATUM	NAME
D1	Zeichnung überarbeitet	05.09.95	Palmie´
D2	Zeichnung überarbeitet	25.04.00	Göppel

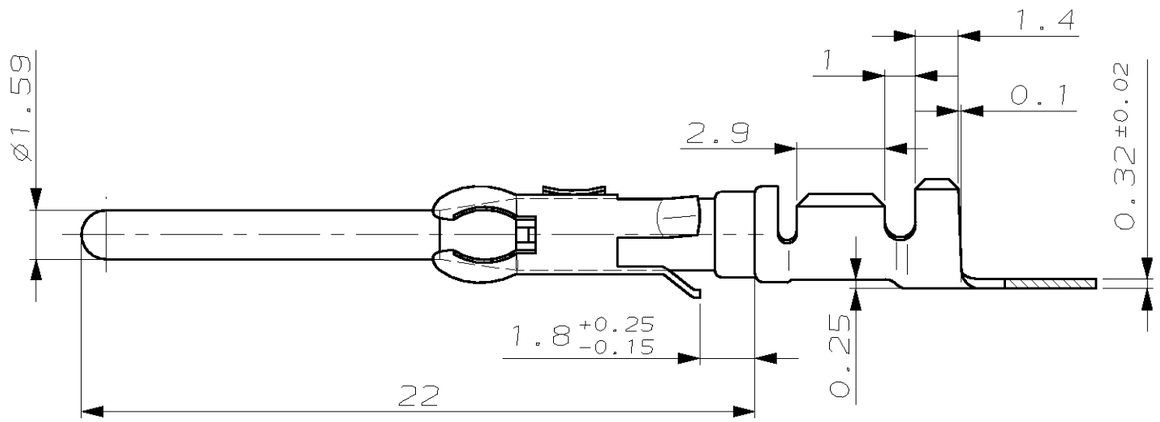

Schnitt A–A

M10:1

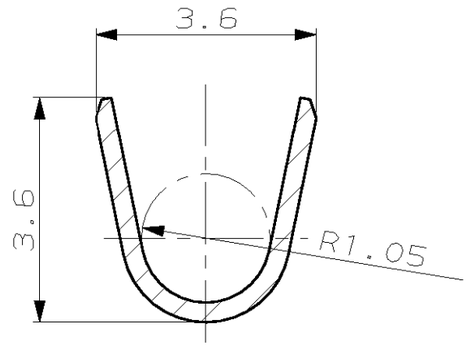

Schnitt B–B

M10:1

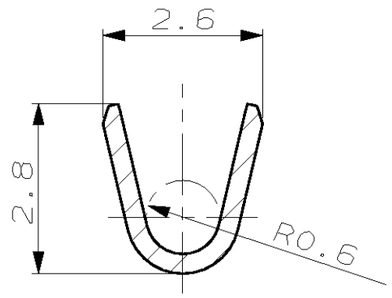

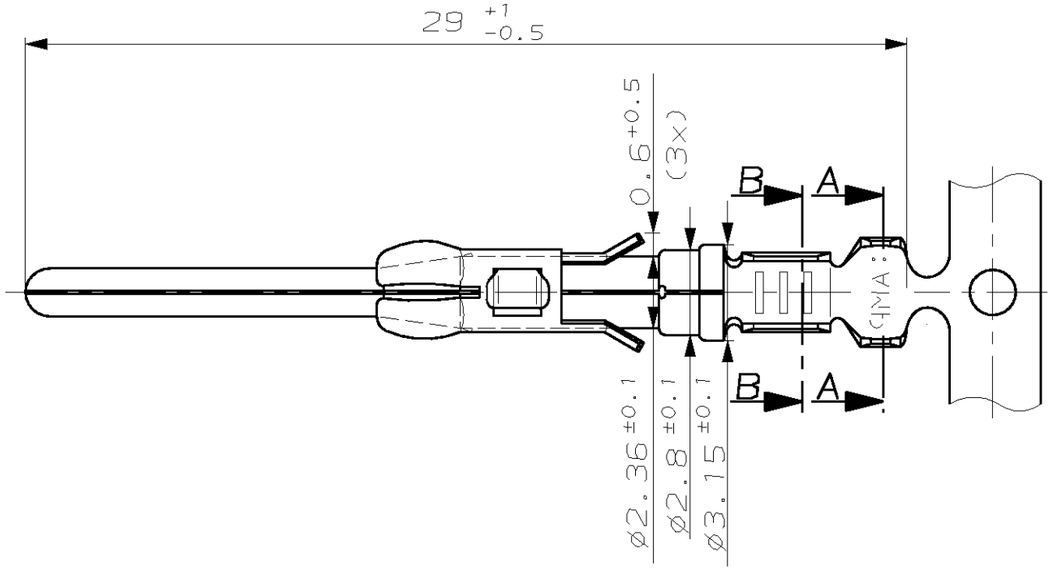

Bemerkungen

1. Vorverzinnt 2–4µm
2. Werkstoff der Feder besteht aus X 12 CrNi 188
3. Produktspezifikation 108-18125.
4. Verarbeitungsspezifikation 114-18056.

BESTELL-NR. FÜR EINZELAUSFÜHRUNG CRIMP VORGEFORMT	LEITUNGSTYP	ISOLATIONS DURCHMESSER	QUERSCHNITTS-BEREICH	BESTELL-NR. BANDWARE	REV	WERKSTOFF	OBERFLÄCHE / FARBE
927885-2	FLK-r	1.4-2.3mm	0.5-1.0mm²	927884-2	D	CuZn30	vorverzinnt 1
927885-1				927884-1	D	CuSn4	vorverzinnt 1

GEZ. J.Widder 12.11.84 GEPR. E.Herth 05.12.84

ZEICHNUNG GÜLTIG AB .....

AMP DEUTSCHLAND GmbH
D-63225 Langen

BENENNUNG: CI 2 Kontaktstift

K

NICHT TOLERIERTE MASSE: ± 0.2mm, ± –

FORMAT: A3

ZEICHNUNGS-NR.: 927884

MASSTAB: 5:1 (10:1)

BLATT: 1 VON 1

REV.: D2

NUMMER 927884

VERWENDET FÜR –

CAD-ORIGINAL ZEICHNUNG NICHT ÄNDERN

LOC AI

DIST –

WAR NR. –

PASSEND ZU –

AMP-EN-554 REV 9-93

25-APR-00 15:41:40 eg009059 s.927884.1.c (in EDM)