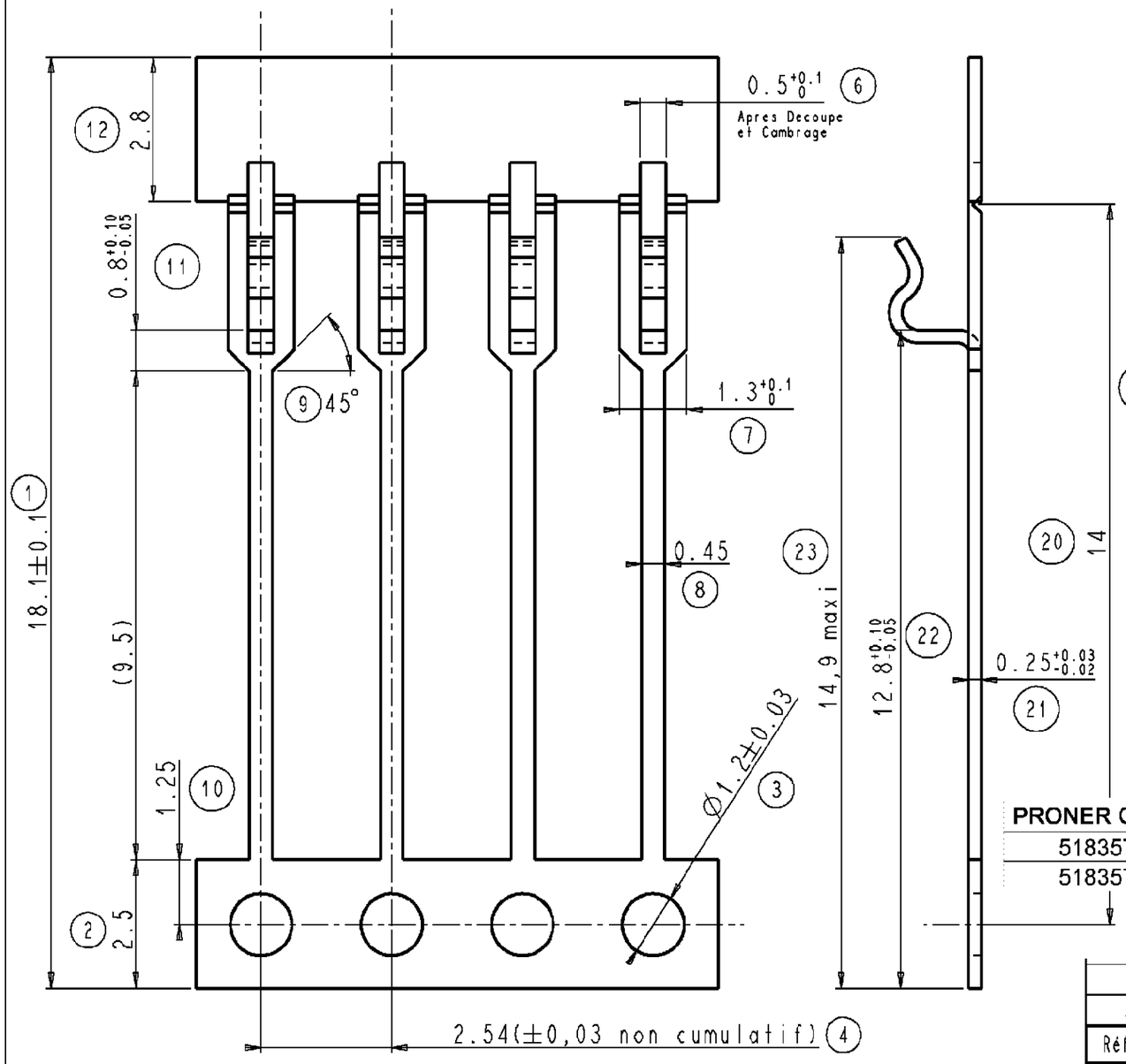

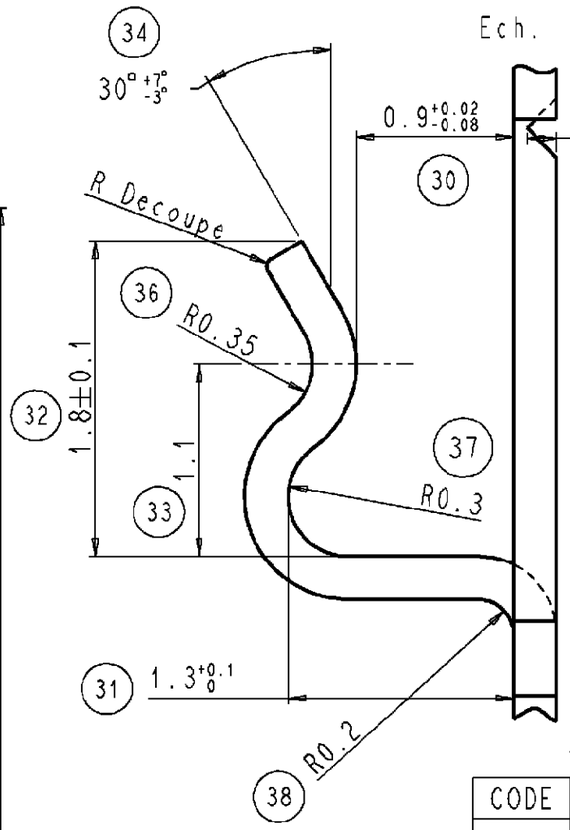

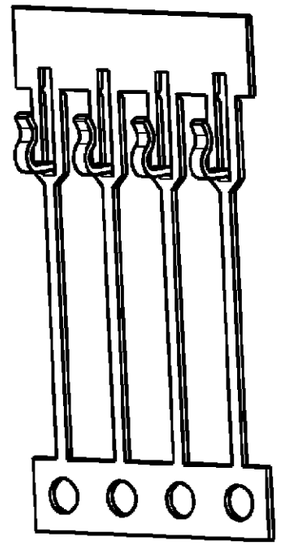

- Volume par contact : 5.14 mm³

CODE	PROTECTION
04	Brut
42	Avant Decoupe: Sn: 112-65-1 3 à 7 µ
44	Apres Decoupe: Ni: 112-25-3 1,27 à 3 µ; Sn: 112-65-1 4 µ mini

PRONER COMATEL P/N	Tyco Electronics P/N
5183576042111	0-1544256-1
5183576044111	0-1544256-2

Référence/désignation	Matière	Traitement	Protection	Quantité
	Phosphorous bronze			
518 3576 OXX 111	Svt spécif : SM 105	/	Voir tableau	30000 / bobine

Sous-Ens. : OUTIL N° 1065

Ensemble : /

POUR DIFFUSION

CONTACT A SOUDER SIL

SABRE : Apres separation de la bande porteuse superieure : 1,5mm Maxi pour 500mm

PAS : Apres separation de la bande porteuse superieure : 2,54±0,127

Nature de la Modification	N° Avis Modif.	Dessiné par	Date	Approuvé par	Ind.
ER00-0301-04	/	SRd	17/6/04	/	C

PRONER COMATEL
DEPARTEMENT TECHNIQUE
38530 CHAPAREILLAN
Tél: 04 76 45 34 34 Fax: 04 76 45 34 27

Reproduction et diffusion interdites sans autorisation

Echelle: 10/1 | Masse: /

Tol. Lin.: ±0.05

Tol. Ang.: ±3°

Format A3

2605D001