Alle Rechte vorbehalten/ *All rights reserved*

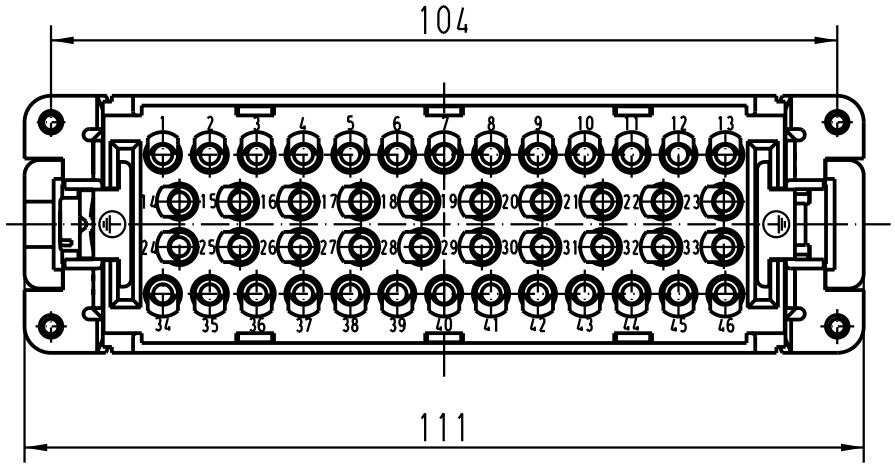

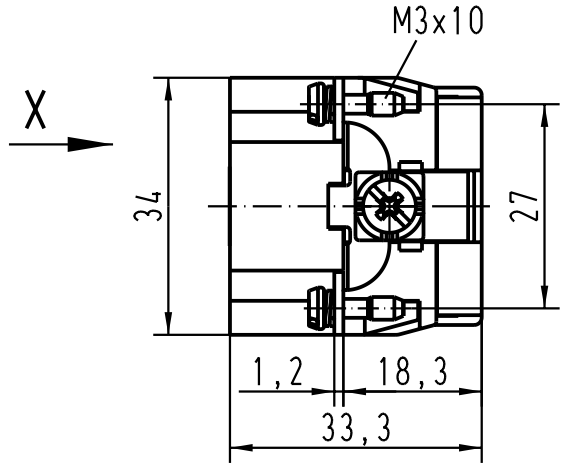

X (um 180° gedreht)

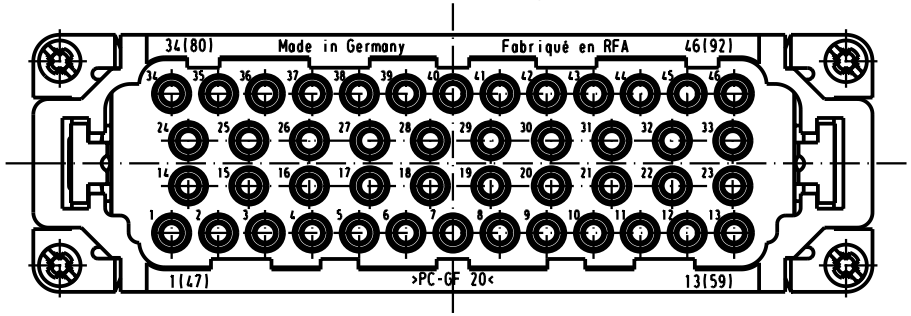

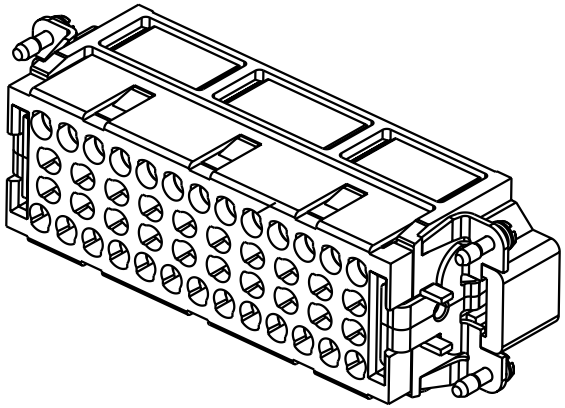

All Dimensions in mm
Original Size DIN A 4

Techn. Character.

Nicht tolerierte Masse/ *Free size tolerances*

	Dat.	Name	Massstab/ *Scale*
Detail.	08.08.02	DY	1:1
Insp.		KR	
Stand.			

Han 46EE-M-c

Stifteinsatz/ male insert

Mod.	Dat.	Name
410166		

HARTING Electric GmbH & Co. KG
D-32339 Espelkamp

TB 09 32 046 3001

Sub. TB 09 32 046 3001 v. 18.06.99

Blatt/ *page*