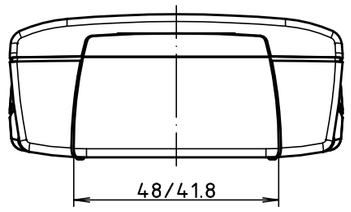

Oberteil von Außen

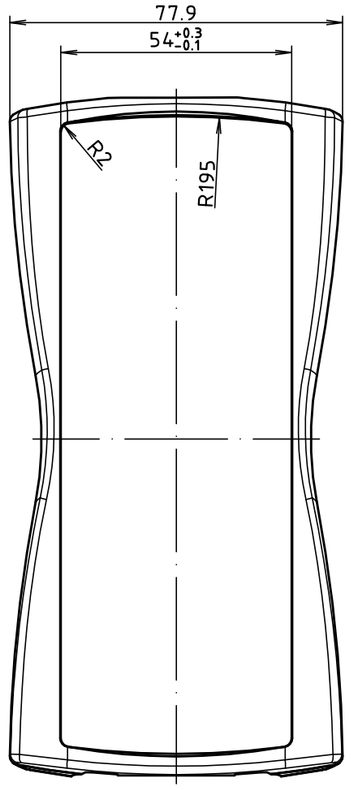

Unterteil von Innen

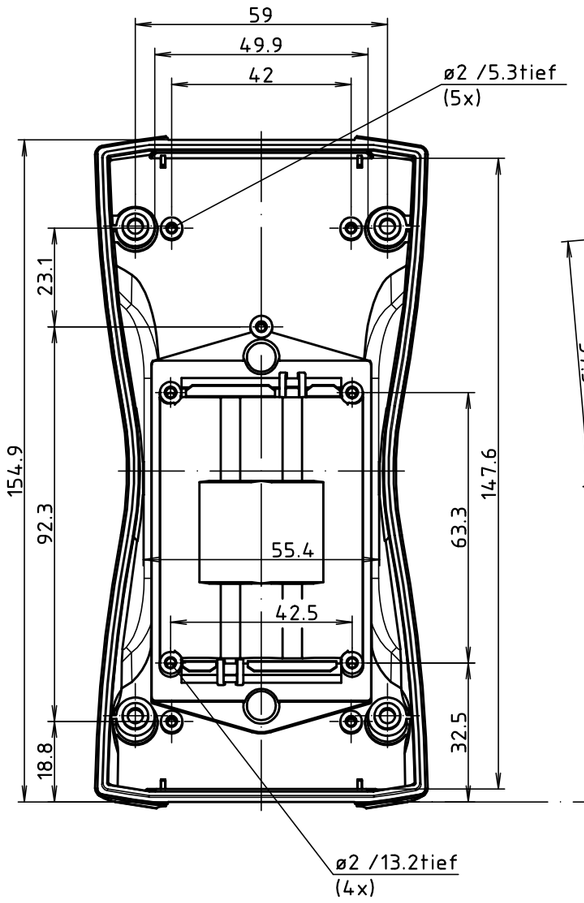

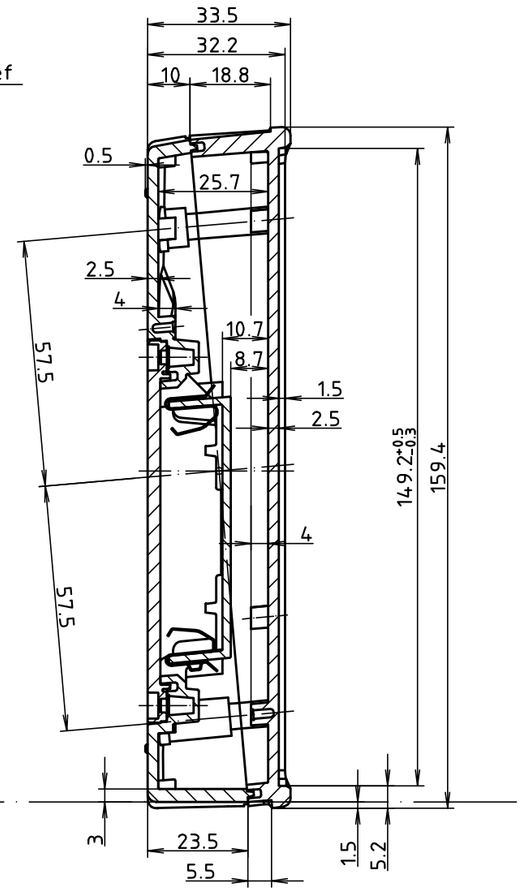

Oberteil von Innen

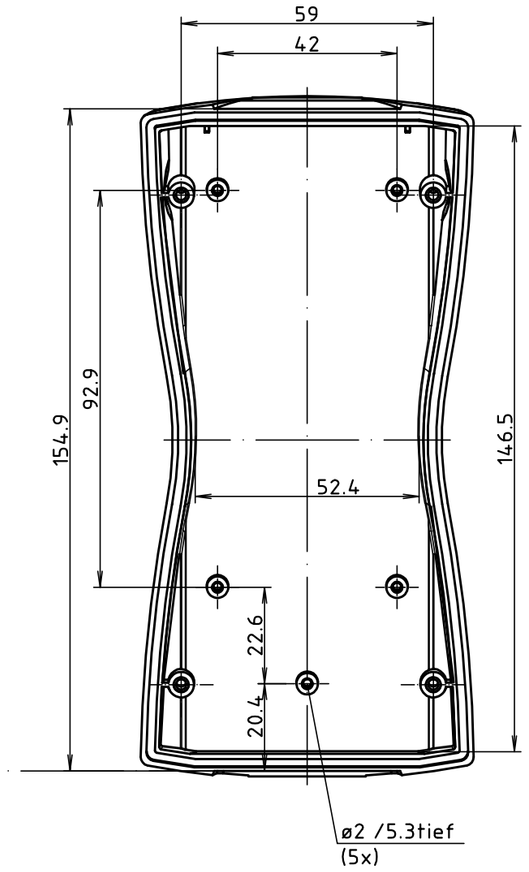

Unterteil von Außen

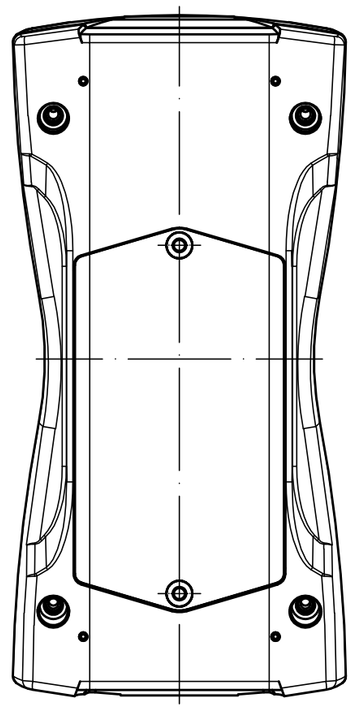

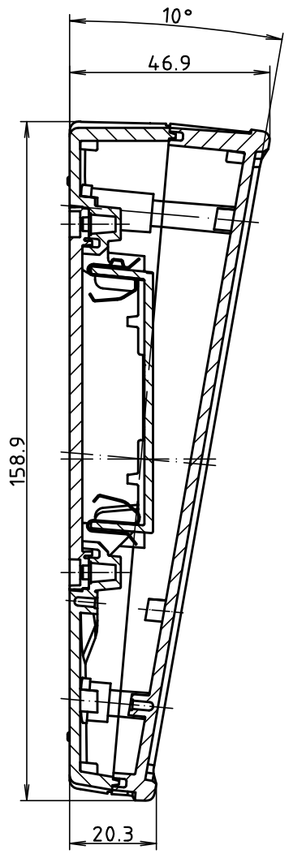

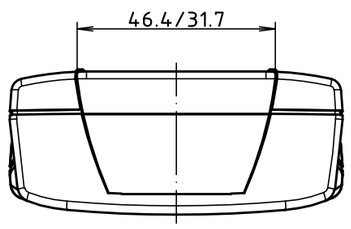

parallel montiert

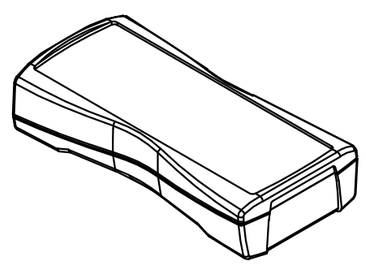

pultförmig montiert

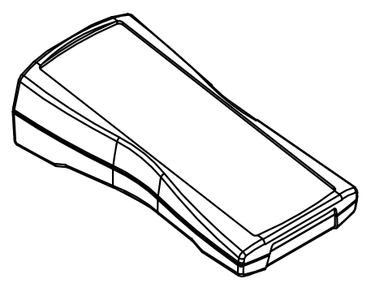

Modell	Ausführung
BS 601 F	IP 40, nicht aufrüstbar auf IP 65 (Batteriefach ohne Dichtung)
BS 603 F	IP 40, aufrüstbar auf IP 65 mit BS 600 DI-D (Batteriefach mit Rundschnurdichtung)
BS 604 F	IP 65 durch integrierte Rundschnurdichtungen, (keine Verwendung mit BS 600 DI-D möglich)

"Schutzvermerk nach DIN 34 beachten"

Maßstab: 1:1

Zchn.Nr: 1K 5355.034.02

Artikel: BS 601 / 603 / 604 F
Katalogzeichnung

BOPLA
A Phoenix Mecano Company

Ä.Nr:	Datum:
3930	02.02.2010

DISK : 2 802 685
Datum: 11.05.06 KH