Alle Rechte vorbehalten/ *All rights reserved*

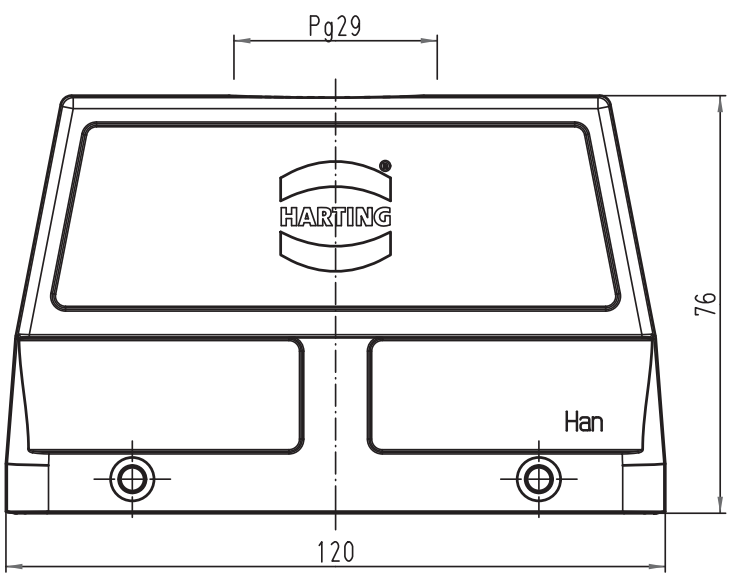

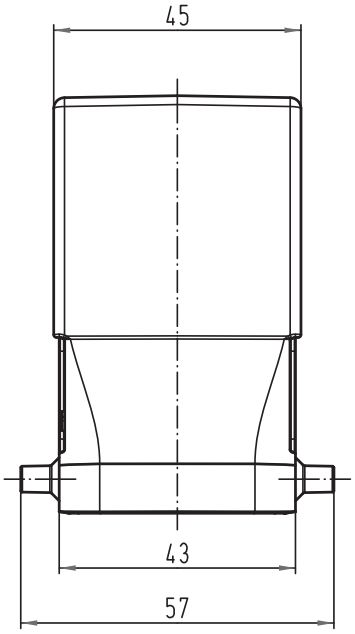

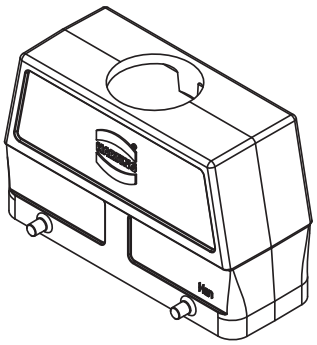

All Dimensions in mm Original Size DIN A 4			Techn. Character.			Nicht tolerierte Masse/ *Free size tolerances*
				Dat.	Name	Massstab/ *Scale*
			Detail.	23.08.00	ROH.	1:1
			Insp.		KR	
			Stand.			
412865	20.04.07	Bor	HARTING Electric GmbH & Co. KG D-32339 Espelkamp			Han 24B-gg-29 Gehäuse *hood*
28258						TB 09 30 024 0410
Mod.	Dat.	Name				Sub. TB 09 30 0.. 041. v. 12.06.95

Blatt/ *page* /