PANNES CARTOUCHES DE RECHANGE
pour fers série CIF 939
(page 58)

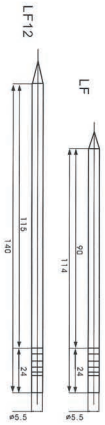

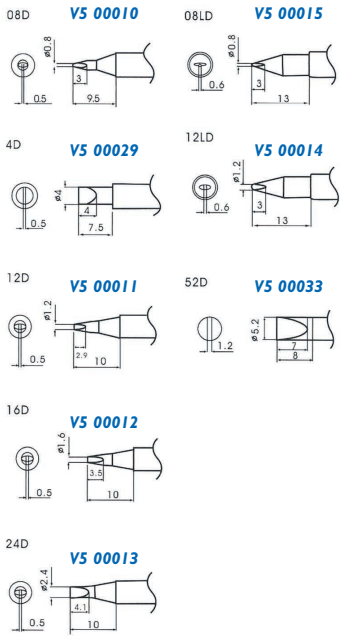

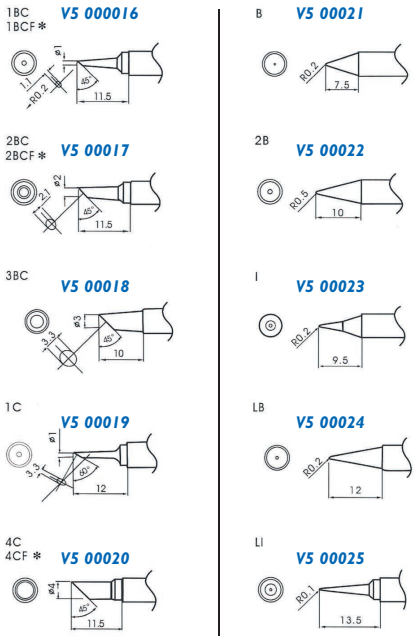

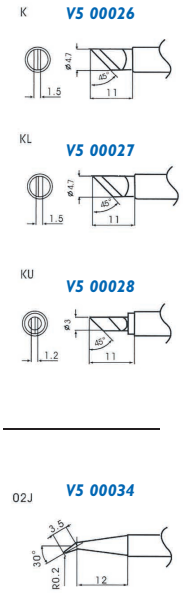

STATION DE DESSOUDAGE AUTONOME – HANDY 859

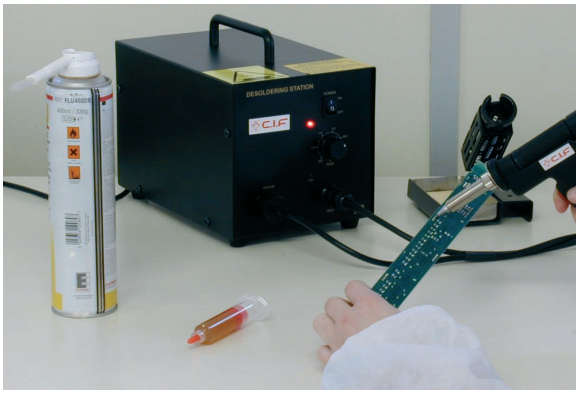

La station **HANDY 859** se caractérise par un pistolet de dessoudage ergonomique très léger et maniable facilitant ainsi le travail de l'opérateur.

Un capteur de température assure une chauffe précise et régulière. La station est entièrement ESD. Elle est également autonome grâce à sa pompe à vide incluse. La station est livrée complète avec son repose fer et son kit de nettoyage.

Caractéristiques techniques

	HANDY 859
Code article	*CIF 859*
Température de dessoudage	*150°C à 380°C*
Tension de sortie	*24 V AC*
Puissance du pistolet de dessoudage	*70 W*
Courant de fuite	*< 2mV*
Puissance de la dépression	*600 mmHg*
Débit d'air aspiré	*15 L/mn*
Puissance totale	*150 W*
Masse nette	*5,3 Kg*
Dimensions L x l x h	*188 x 244 x 127 mm*
Raccordement électrique	*230 V - 50/60Hz*

Buses de rechange pour HANDY 859

	Code article
Buse Ø 1.0 mm	*A1003*
Buse Ø 1.5 mm	*A1007*
Buse Ø 1.8 mm	*A1008*

Points Forts

- Pistolet de dessoudage ergonomique
- Puissance compatible pour circuit multicouche
- Forte dépression 600 mmHg
- Entièrement ESD

PINCE BRUCELLES CHAUFFANTES – TWZ 226

Pour le soudage et le dessoudage par contacts des composants CMS types SO, TSOP, DIP. Procédé très simple d'utilisation; le chauffage, très rapide, se fait par simple contact. Aucun risque d'endommager les composants situés à proximité. Pince ergonomique. Livrée avec double panne et support fer.

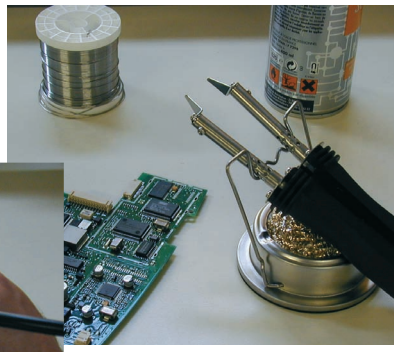

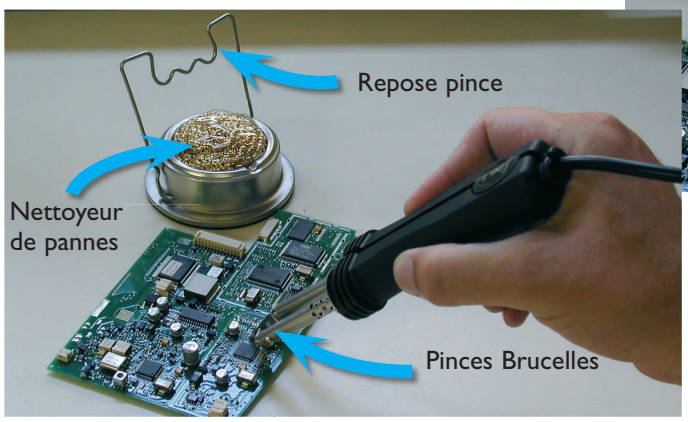

Caractéristiques techniques

	TWZ 226
Code article	*F53 002*
Elément chauffant céramique	*2 x 20 W*
Températures	*430 °C*
Masse nette	*0,15 Kg*
Raccordement électrique	*230 V - 50/60 Hz*

Pannes de rechange	*Code article*
Largeur 2 mm	*E53 030*
Largeur 3 mm	*E53 031*
Largeur 5 mm	*E53 032*
Largeur 10 mm	*E53 033*
Largeur 15 mm	*E53 034*
Largeur 20 mm	*E53 035*
Largeur 30 mm	*E53 036*

Les électrodes sont livrées par paire.

Points Forts

- Dessoudage immédiat par contact
- Large choix de pannes
- Utilisation pour les boîtiers SO, TSOP, DIP
- Très simple d'utilisation
- Livré avec un jeu de pannes et un support