THIS DRAWING IS UNPUBLISHED.
VERTRAULICH UNVERÖFFENTLICHTE ZEICHNUNG
© COPYRIGHT 2007 - ALL RIGHTS RESERVED.
ALLE RECHTE VORBEHALTEN.

RELEASED FOR PUBLICATION MAR 2007
FREI FUER VEROEFFENTLICHUNG

MATED WITH:
PASSEND ZU: SEE NOTE 9

1-1703648-1 AS SHOWN
1-1703648-1 wie gezeigt

LOC	DIST
A1	-

PROJEKT NR.: EGATN05327

REVISIONS
ÄNDERUNGEN

P	LTR	DESCRIPTION BESCHREIBUNG	DATE	DWN	APVD
	G1	DETAILS SEE PCN E-09-017562	04AUG2009	SJ	JG
	H	DETAILS SEE PCN E-11-002703	31MAR2011	DB	JG
	H1	DETAILS SEE PCN E-11-008836	25MAY2011	CG	JG
	H2	DETAILS SEE PCN E-16-001359	27APR2016	MAH.	GILC

PREFERRED MOUNTING SITUATION FOR CABLE TIE
Bevorzugte Montagestellung fuer Kabelbinder

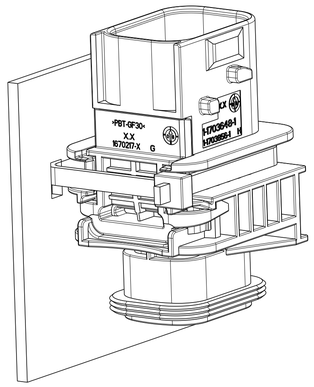

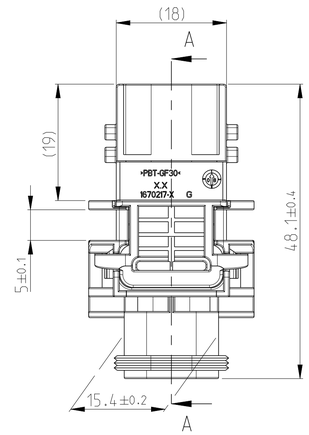

SECTION K-K
Schnitt

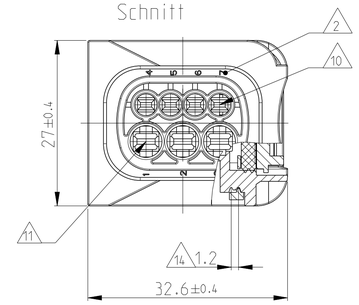

DELIVERY CONDITION:
SECONDARY LOCKING DEVICE
IN PRE-LOCKED POSITION
Lieferzustand:
2. Kontaktsicherung in Vorraststellung

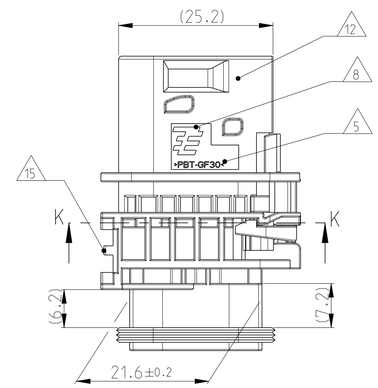

SECTION A-A
Schnitt

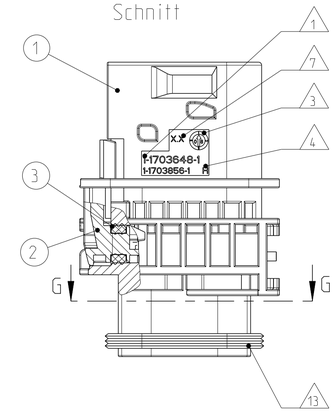

NOTES
Bemerkungen

1 TE ORDER-NO.
TE Bestell-Nr.

2 CAVITY NUMBERING
Kammerbezeichnung

3 PRODUCTION DATE
Produktionsdatum

4 LETTER-INSERT FOR THE REVISION STATUS OF THE MOULD
Schriftsatz fuer Aenderungszustand des Werkzeuges

5 MATERIAL MARKING ACCORDING TO VDA 260
Werkstoffkennzeichnung nach VDA 260

6 BULK PACKAGING IN CORRUGATED BOX
Schuettgut im Versandkarton

7 MOULD CAVITY MARKING
Nestmarkierung

8 TE LOGO
TE Logo

9 SUITABLE COUNTERPART SEE DRAWING: 1418480
passendes Gegenstueck siehe Zeichnung: 1418480

H2 10 CAVITIES MATED WITH TAB 1.6 x 0.6 MM (SWS)
SEE PRODUCT GROUP DRAWING
TE NO: 1355055
MAX. WIRE SIZE: 1.0mm² FLR

WIRE SIZE: 1.5mm² FLR PERMITTED ONLY
IN ASSOCIATION
WITH SINGLE WIRE SEALING PN 0-2287497-1
ALLOWED TEMPERATURE 120 DEGREE CELSIUS

Kontaktkammer passend fuer Flachstecker 1.6 x 0.6 mm (EDS)
siehe Produktgruppenzeichnung
TE Nr: 1355055
max. Drahtgroessenbereich: 1.0mm² FLR

Es ist ein Drahtgroessenbereich von 1.5mm² FLR nur
in Verbindung mit
der Einzelleiterdichtung PN 0-2287497-1
bis zu 120°C zugelassen.

11 CAVITIES MATED WITH TAB 2.8 x 0.8 MM (SWS)
SEE PRODUCT GROUP DRAWING
TE NO: 1355052
MAX. WIRE SIZE: 2.5mm² FLR (AWG 12 TXL)

Kontaktkammer passend fuer Flachstecker 2.8 x 0.8 mm (EDS)
siehe Produktgruppenzeichnung
TE Nr: 1355052
max. Drahtgroessenbereich: 2.5mm² FLR (AWG 12 TXL)

12 INTERFACE ACC. DRAWING: 114-18740-1
Kragenanschluss nach Zeichnung: 114-18740-1

13 MATED WITH COVER SEE DRAWING: 1670057. 1670364
Passend zu Kappe siehe Zeichnung: 1670057. 1670364

14 SLIDING DISTANCE OF SECONDARY LOCKING
Verschiebeweg der zweiten Kontaktsicherung

10 INTERFACE FOR FIXING PART
RAYMOND ODER-NO.: 017530. 018162
Schnittstelle fuer Befestigungsteil
Raymond Bestell-Nr.: 017530. 018162

16 MALFUNCTION CAUSED BY LAQUER IS NOT
COVERED BY TE WARRANTY
Funktionsbeeinträechtigung durch Lackieren, liegt nicht
im Einfluss und Gewaehrleistungsumfang von TE

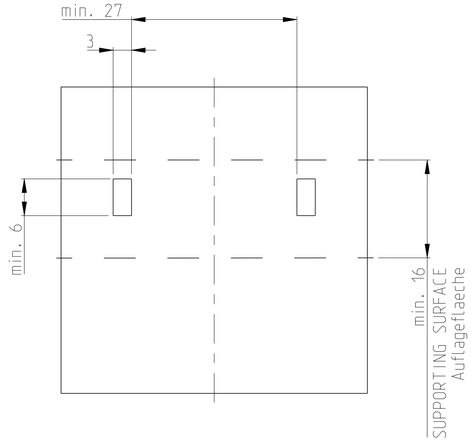

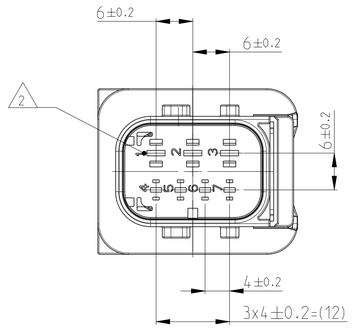

SECTION G-G
Schnitt

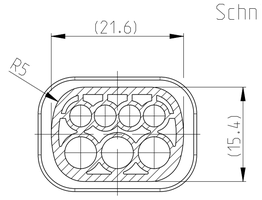

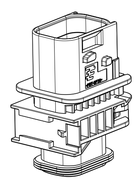

SCALE 1:1
Maßstab

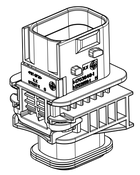

SCALE 1:1
Maßstab

CODING "A"
Kodierung

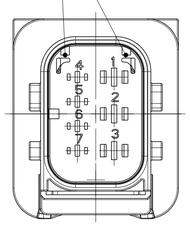

PN: 1-1703648-1

CODING "B"
Kodierung

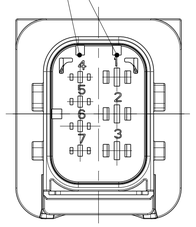

PN: 2-1703648-1

CODING "C"
Kodierung

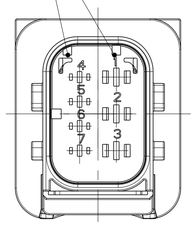

PN: 3-1703648-1

CODING "D"
Kodierung

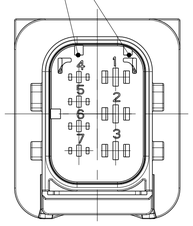

PN: 4-1703648-1

ITEM NO	DESCRIPTION Beschreibung	COLOUR Farbe	MATERIAL
1	7POS. TAB HOUSING, CODE "A" 7pol. Flachsteckergehaeuse, Kod. "A"	BLACK schwarz	PBT-GF30 / V-0
1	7POS. TAB HOUSING, CODE "B" 7pol. Flachsteckergehaeuse, Kod. "B"	GREY grau	PBT-GF30 / V-0
1	7POS. TAB HOUSING, CODE "C" 7pol. Flachsteckergehaeuse, Kod. "C"	GREEN gruen	PBT-GF30 / V-0
1	7POS. TAB HOUSING, CODE "D" 7pol. Flachsteckergehaeuse, Kod. "D"	BLUE blau	PBT-GF30 / V-0
2	SECONDARY LOCKING DEVICE zweite Kontaktsicherung	YELLOW gelb	PBT-GF30 / V-0
3	SEAL FOR SECONDARY LOCKING Dichtung zur zweiten Kontaktsicherung	WHITE weiss	MVQ

ITEM NO ASSY	QUANTITY Stueck			CODE Kodierung	NO. OF POS. Polzahl	REV.	TE ORDER-NO. TE Bestell-Nr.
4	1	1	-	D	7	H	4-1703648-1
3	1	1	-	C	7	H	3-1703648-1
2	1	1	-	B	7	H	2-1703648-1
1	1	1	-	A	7	H	1-1703648-1

THIS DRAWING IS A CONTROLLED DOCUMENT.
DIESES ZEICHNUNGSDOKUMENT WIRD DURCH APH INFORMATIES KONTROLLIERT.
DIESE ZEICHNUNG DARF OHNE VORHERIGE SCHRIFTLICHE ZUSTIMMUNG
VON ZWECK UEBERTRAGEN UND VERVIELFAELTIGT WERDEN DIE AUF ANFRAGE.

DIMENSIONS: MASSEINHEITEN: mm
TOLERANCES UNLESS OTHERWISE SPECIFIED: ALLGEMEINTOLERANZEN
0 PLC ±
1 PLC ±
2 PLC ±
3 PLC ±
ISO 8015 DIN 16901-140
ANGLES/WINKEL ±2°
MATERIAL: SEE TABLE siehe Tabelle
FINISH/OBERFLAECHE/FARBE: SEE TABLE siehe Tabelle

DWN	F.Eltrop	12MAR2007
CHK	J.Granzow	14MAR2007
APVD	C.Eberwein	14MAR2007
PRODUCT SPEC PRODUKTSPEZ.	108-94020	
APPLICATION SPEC VERARBEITUNGSSPEZ.	114-18756	
WEIGHT GEWICHT	18.0g	

TE Connectivity

NAME: 7POS.TAB 1.6x0.6/2.8x0.8 TAB HSG. ASSY
7pos.TAB 1.6x0.6/2.8x0.8mm Flachsteckergehaeuse HDSCS - GROUP C

SIZE: A1 | CAGE CODE: 00779 | DRAWING NO. ZEICHNUNGS-NR.: C-1703648 | RESTRICTED TO NUR FUER: -

CUSTOMER DRAWING /KUNDENZEICHNUNG | SCALE MASSSTAB 2:1 | SHEET BLATT 1 OF VON 1 | REV. H2

4805 (3/11)