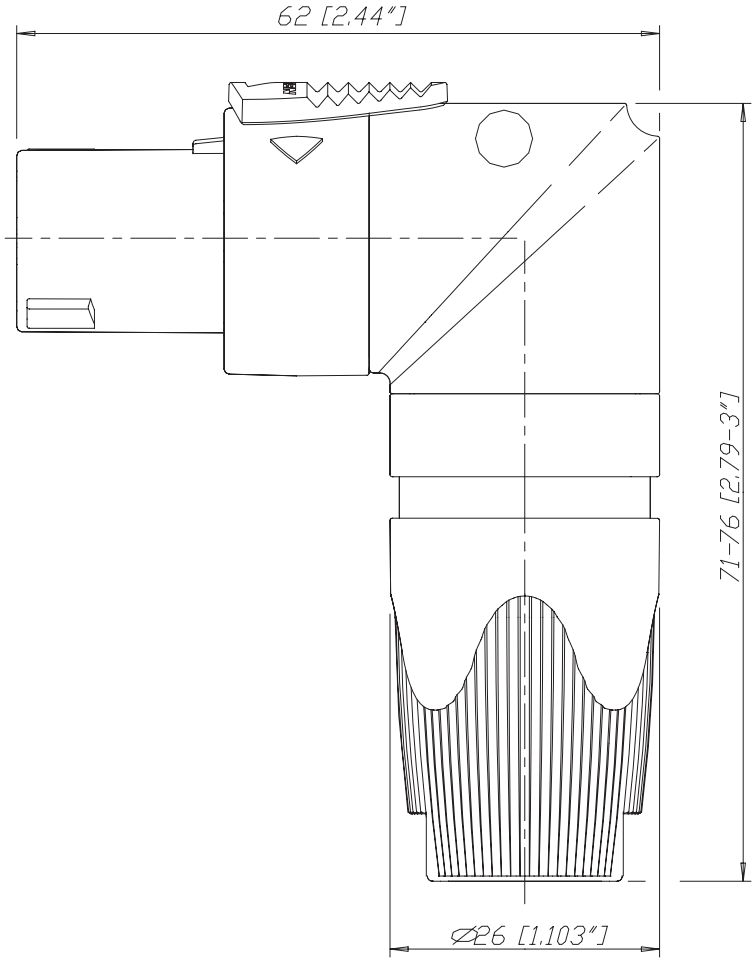

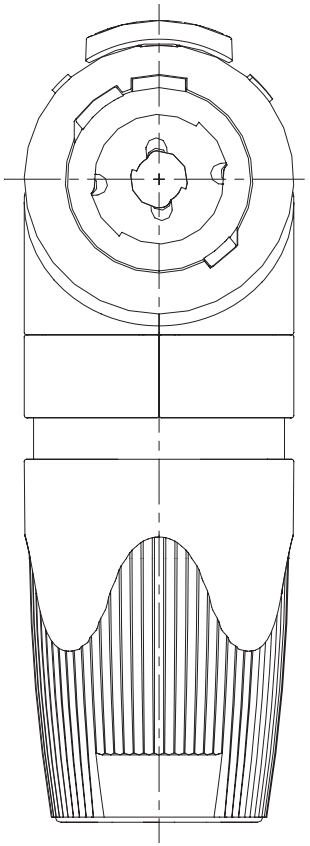

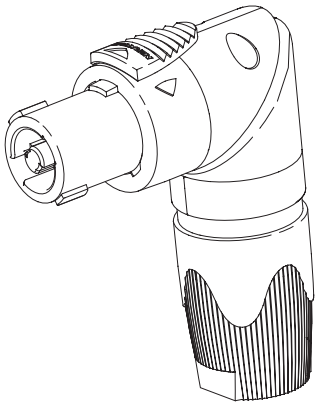

1:1

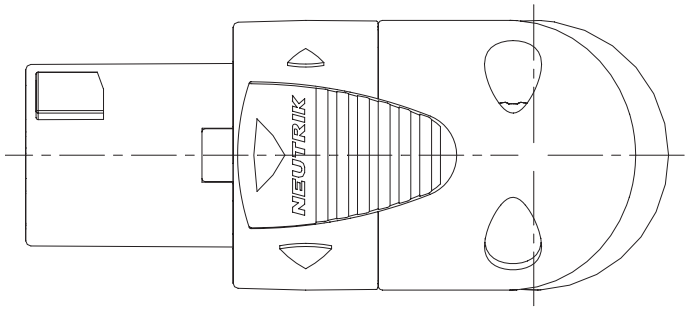

				*)Lieferant darf ohne Rueckspracche nicht geaendert werden	Werkstoff: Plastic: Zytel FR 51 - UL94V-0	Massstab: 2:1		Datum	Name
							Gezeichnet	14.12.01	Dobler
				Zeichnung urheberrechtlich geschuetzt (DIN 34) (C)			Geprueft		
							Gesehen		
				Benennung: NL4FRX			Ersetzt durch:		Blatt
							Ersatz fuer:		von Blatt
Ind.	Aenderung	Datum	Name	NEUTRIK AG FL-9494 SCHAAN			Zeichn. Nr. 3102 St 05 69		