Copyright by HONEYWELL GMBH
Dieses Dokument und sämtliche darin enthaltenen Informationen sind geistiges Eigentum der Honeywell und dürfen ohne unsere schriftliche Zustimmung weder vervielfältigt noch anderen Personen zugänglich gemacht werden oder zugänglich gemacht werden. Auch sind nicht erlaubt: Alle Rechte für den Fall der Patenterteilung oder Eintragung eines Gebrauchsmusters vorbehalten. Der Empfänger hat das Recht an diesem Dokument und seinem Inhalt bis Honeywell Regelsysteme GmbH

TECHNICAL DATA

		TEST MEASURING METHOD ⚠3	TEST REQ.
SENSING CHARACTERISTICS			
NOMINAL SENSING DISTANCE (mm)	8		
EFFECTIVE SENSING DISTANCE (mm)	7,2 to 8,8	5.3.2.1.8	a,b,c
DIFFERENTIAL TRAVEL (%)	3 to 20	5.3.2.7	a,b,c
STABILITY OF SENSING DISTANCE (%)	±10 within −25°C to +70°C	5.3.2.4	b,c
	+30/−10 within −55°C to +85°C	5.3.2.4	b,c
REPRODUCSABILITY (%)	≤ 1	5.3.2.5.1	c
REPETITION RATE OF SENSING (Hz)	≥ 1000	5.3.2.12	c
SWING-ON DELAY (ms)	≤ 10	5.3.2.13	c
POWER-ON FALSE PULSE (µs)	T_{fp} 30% ≤ 25 ● R_L = 1KOhm	5.3.2.15.1	c
POWER SUPPLY			
SUPPLY VOLTAGE RANGE (V)	14 to 33	5.3.1.4	a,b,c
RIPPLE VOLTAGE (Vss)	≤ 7	MIL-STD-1275A(AT)	c
SURGE VOLTAGE (V)	100V, 50ms	MIL-STD-1275A(AT)	c
TRANSIENTS (V)	250V, 50µ	MIL-STD-1275A(AT)	c
BURDEN CURRENT (mA)	≤ 10	5.3.1.7	a,c
OUTPUT CHARACTERISTICS			
VOLTAGE DROP (V)	≤ 3	5.3.2.17	a,b,c
RESIDUAL CURRENT (µA)	≤ 100	5.3.2.18.6	a,b,c
LOAD CURRENT (mA)	≤ 200 to +70°C lin falling to 150 ● +85°C	5.3.2.18.1	a,b,c
ENVIRONMENTAL CHARACTERISTICS			
OPERATING TEMPERATURE RANGE (°C)	−55 to +85	IEC68-2-1/IEC68-2-2	b,c
STORAGE TEMPERATURE (°C)	−55 to +100	IEC68-2-1/IEC68-2-2	c
DAMP HEAT, STEADY	56 days	IEC68-2-3,Ca	c
DAMP HEAT, CYCLIC	+55°, 6 Cycles	IEC68-2-30,Db	c
RAPID CHANGE OF TEMPERATURE	−55°C/+85°, 5 Cycles	IEC68-2-14,Na	a,c
VIBRATION	10 to 500Hz, 0.75/100ms^{-2}	IEC68-2-6,Fc	c
BUMP	400ms^{-2}, 6x4000 bumps	IEC68-2-29,Eb	c
SHOCK	1000ms^{-2}/6ms	IEC68-2-27,Ea	c
SALT MIST	pH6.5-7.2 ● +35°C	IEC68-2-11,Ka	c
INSULATION RESISTANCE (MOhm)	≥ 10 ● 500Vdc	5.3.1.8	a,c
INSULATION VOLTAGE (Veff)	≥ 1000 ● 1min	5.3.1.10	c
GROUNDING RESISTANCE (mOhm)	≤20 ● 100mA	5.3.1.9	c
SPECIAL FEATURES			
REVERSE POLARITY, SUPPLY LEADS	yes	5.3.6.1	c
SHORT CIRCUIT PROTECTION	yes	5.3.6.4	a,b,c
MTBF PREDICTION	140000 ● +20°C, GM application	MIL-HDKB217E	–

⚠3 = TO ZS-60000 IF NOT OTHERWISE SPECIFIED
a = 100% TEST AT +20°C
b = TEST WITHIN SPECIFIED TEMPERATURE RANGE, TEST LEVEL II, AQL=4% DIN 40080
c = TYPE APPROVAL TEST

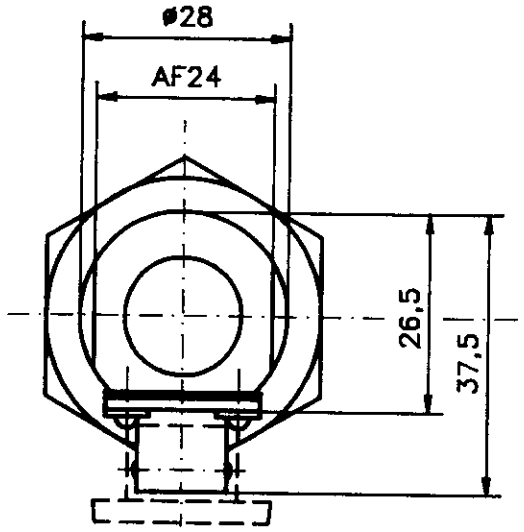

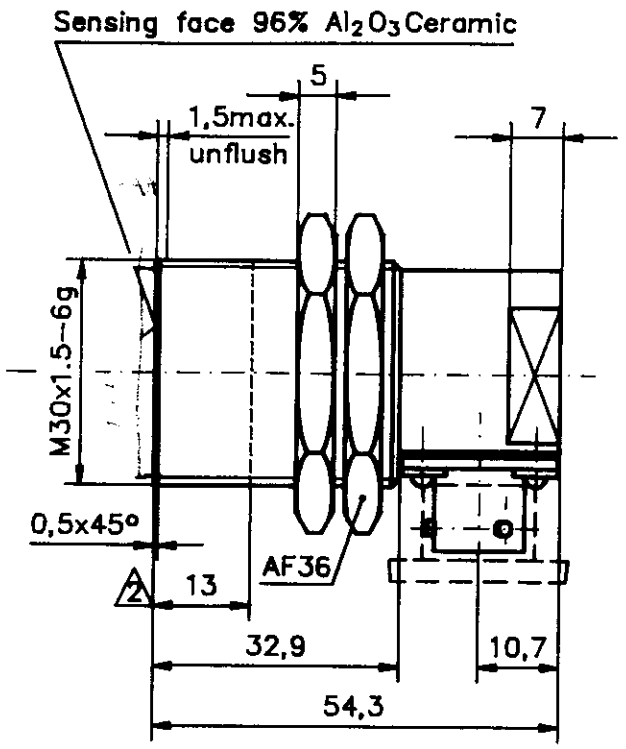

⚠1 Housing and mounting nuts: Stainless steel 1.4305 to DIN 17440

Connector: Size 8, MIL-C-26482, series 1/ VG95328C/8-3APN

Mounting torque: max. 80Nm
max. 30Nm within ⚠2

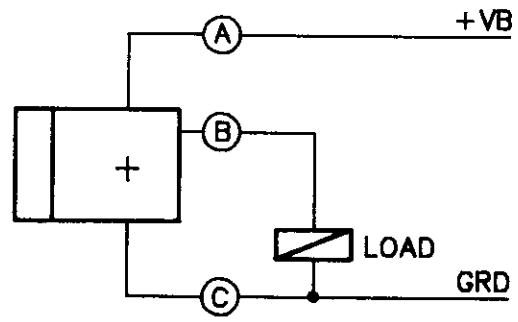

FREIGABE „E"

c	537/94	29.11.94	
b	389/94	8.7.94	
a	s.TAM0639-89	19.06.89	MCH
	Frg. „E" 3/89-5	20.2.89	
Zust	Änderung	Datum	Name

Maße ohne Toleranzangabe DIN 7168 fein, mittel, grob — Oberfläche DIN ISO 1302

	Datum	Name
Bearb	20.01.89	G.Münch
Gepr	8.2.89	Krüger
Norm		

HONEYWELL
REGELSYSTEME GMBH
D 6457 Maintal
W-Germany
D 9444

Maßstab 1/1 — DIN A3

PROXIMITY SWITCH ZS-00240-03B

A

43187322-001

Blatt 1 — Bl

F 0029 (1) 1.86