NICHT VERMASSTE KANTEN SIND NICHT MAßSTÄBLICH	ÄNDERUNGEN DIE DEM TECHNISCHEN FORTSCHRITT DIENEN, BEHALTEN WIR UNS VOR	VERTRAULICH UNVERÖFFENTLICHTE ZEICHNUNG. ALLE RECHTE VORBEHALTEN. VERVIELFÄLTIGUNG UND WEITERGABE NUR MIT GENEHMIGUNG DURCH AMP DEUTSCHLAND GMBH	ZEICHNUNG GESCHÜTZT DURCH ©COPYRIGHT 1991 AMP DEUTSCHLAND GMBH ALLE RECHTE VORBEHALTEN

REV.	ÄNDERUNG	DATUM	NAME
1	Maß 13.7 und 21.9 hinzu/Blechschraube hinzu Befestigungsloch-Leiterplatte war 2.4 ist 3.2	19.02.92	W.Stabroth
2	1-963589-2 + NOTE 2 hinzu	13.08.92	S.Garcia
3	SAAB-PN entfällt, 1-965044-1 wird 1-965044	08.09.92	S.Garcia
D	DWG. UPDATED	21 NOV 94	A.MACHILL

NUMMER	VERWENDET FÜR	PASSEND ZU	WAR NR.
963589	-	965041	91-52154-10

CAD-ORIGINAL
ZEICHNUNG NICHT ÄNDERN

Für Zylinder-Blechschrauben nach DIN7971 - ST 2.9x6.5-C
FOR CYL.SELF-TAPPING SCREWS ACC. TO DIN7971 - ST 2.9x6.5-C

② Bemerkungen
NOTES

1 Auswechselbar
EXCHANGEABLE

② 2 Einfall zulässig bis .....
PERMISSIBLE COLLAPS TO .....

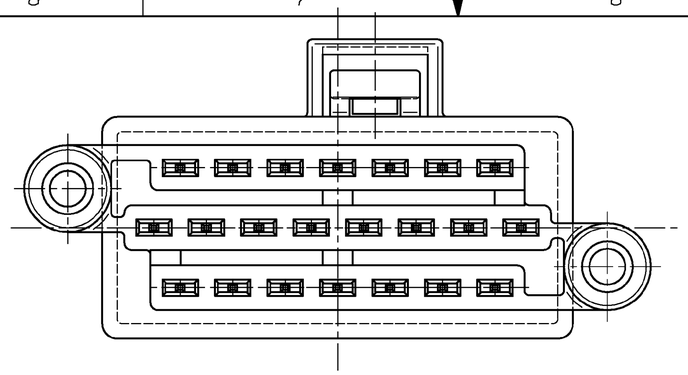

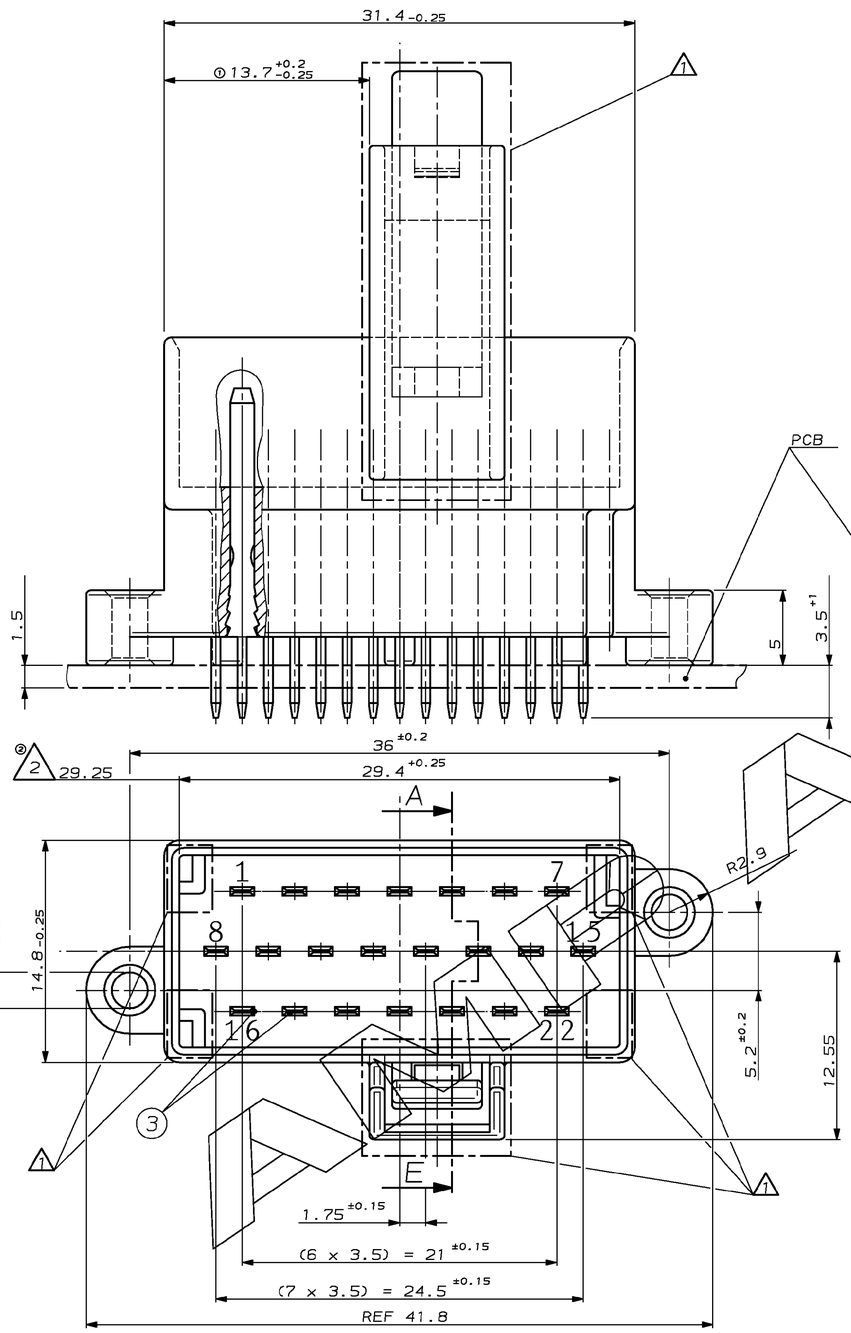

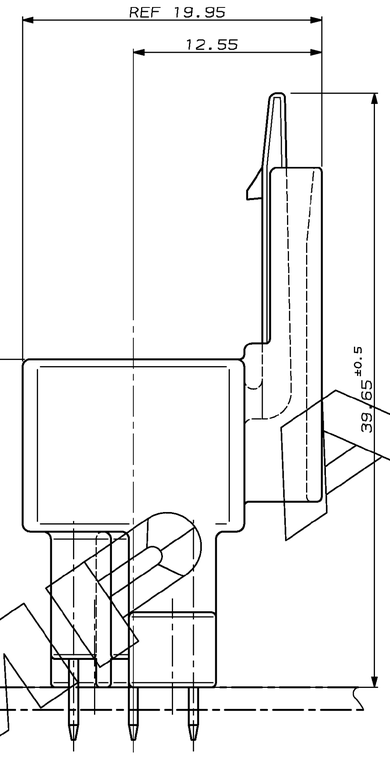

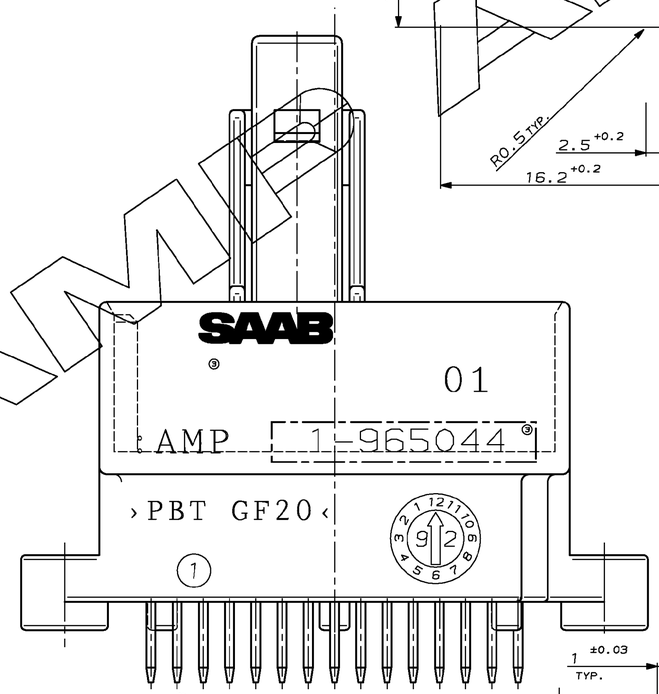

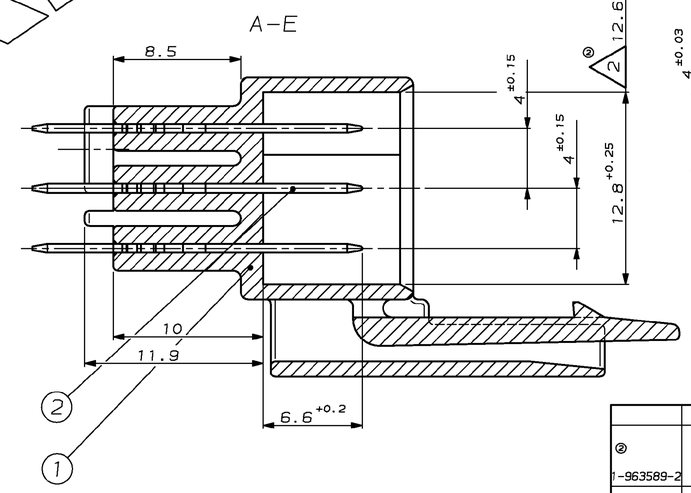

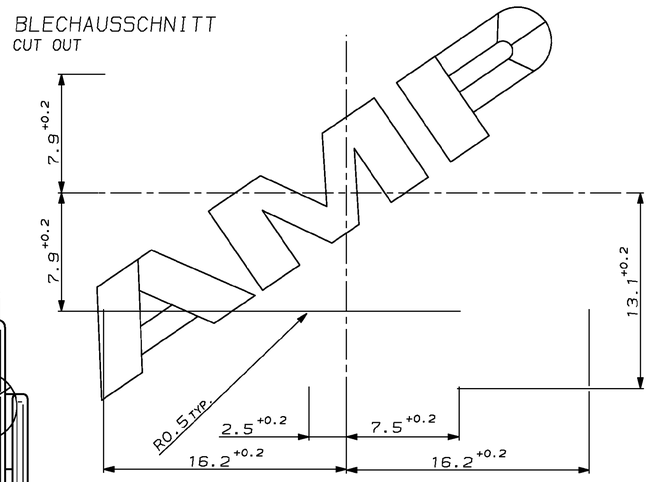

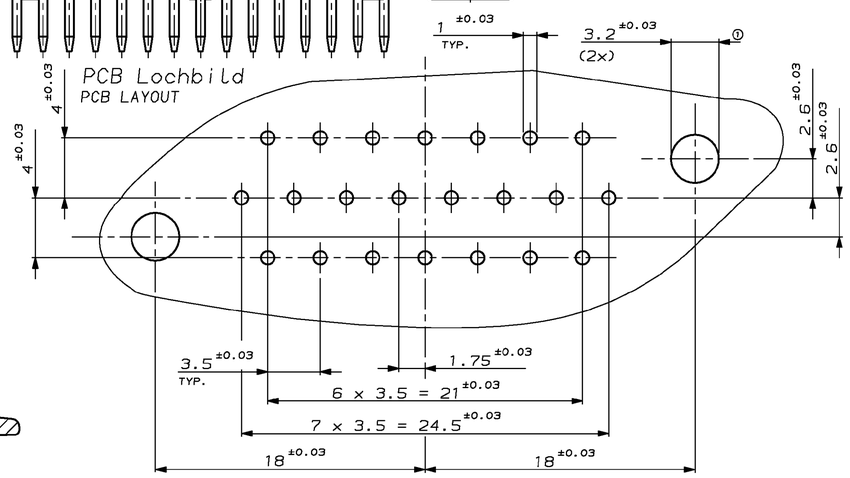

		3	2	TAB 1.6 mm (22 mm)	CuSn4	1-1.5µm Au galv. +6-12µm SnPb galv.	
②		2	20	TAB 1.6 mm (22 mm)	CuSn4	PRETINNED	
1-963589-2	D	1	1	TAB-HEADER 22-POS.	PBT GV20	BLACK	
		2	22	TAB 1.6 mm (22 mm)	CuSn4	PRETINNED	
1-963589-1	D	1	1	TAB-HEADER 22-POS.	PBT GV20	BLACK	
BESTELL-NR.	REV.	POS.	STÜCK	BENENNUNG EINZELTEIL	WERKSTOFF	OBERFLÄCHE / FARBE	

GEZ. 25 NOV 1991 M.HOCHSCHWARZER
GEPR. 26 NOV 1991 W.Pfeffer

ZEICHNUNG GÜLTIG AB .....

AMP — AMP DEUTSCHLAND G.m.b.H. Langen b.Ffm.,West Germany

BENENNUNG: TAB-HEADER FOR M-TIMER-CONT. 22-POS. Geh. f. M-Timer-Kont. 22-polig

K

NICHT TOLERIERTE MASSE: ± 0.3 mm, ± 1.5 °
FORMAT: A1
ZEICHNUNGS-NR.: 963589
MASSTAB: 5:1
BLATT: 1 VON 1
REV.: D

LOC AI
DIST -

AMP-EN-SSS REV 10-90

21-NOV-94 09:34:35 am5200 /files/cip/am5200/edwood s.963589.1.c

Lead Free Conversion in Process - Refer to Specification 230-700 at www.tycoelectronics.com/leadfree