Alle Rechte vorbehalten/ *All rights reserved*

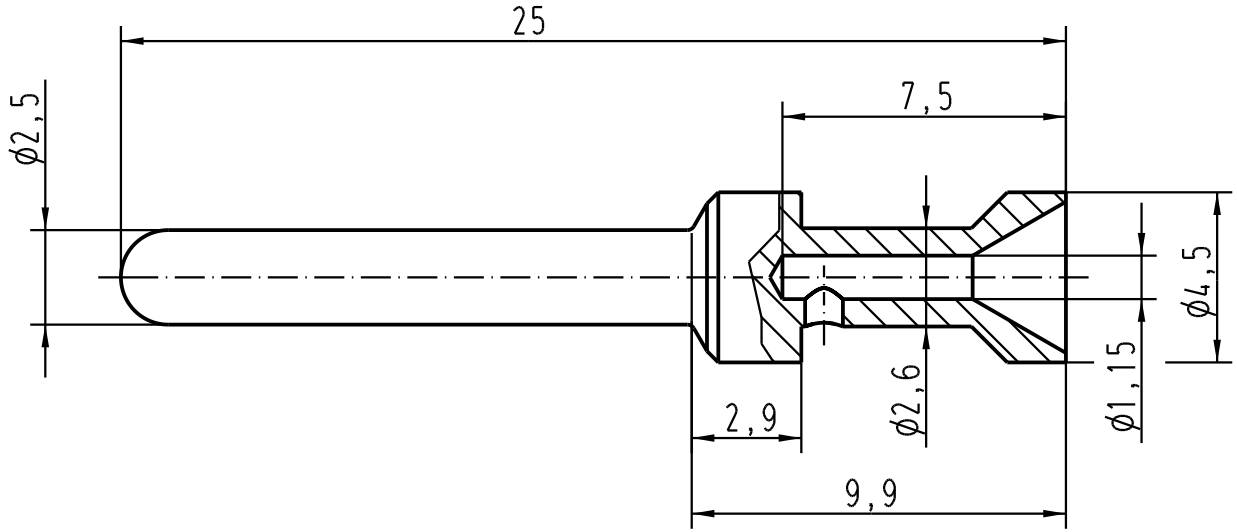

Werkstoff/ *material:* CuNi
Leiterquerschnitt/ *wire gauge:* 0,5mm²/AWG20
Abisolierlänge der Litze/ *stripping length:* 7,5

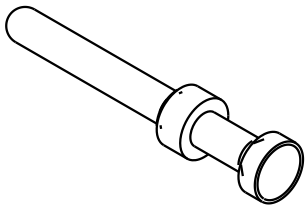

All Dimensions in mm Original Size DIN A 4			Techn. Character.			Nicht tolerierte Masse/ *Free size tolerances*
				Dat.	Name	Massstab/ *Scale*
			Detail.	21.06.06	Bor	5:1
			Insp.		Be	
			Stand.			
			HARTING Electric GmbH & Co. KG D-32339 Espelkamp			Han E Kontaktstift-crimp *Han E male contact crimp*
412270						TB 09 33 000 6162
Mod.	Dat.	Name				Sub. TB 09 33 000 61.. v. 17.07.96

Blatt/ *page* /