NICHT VERMASSTE KANTEN SIND NICHT MAßSTÄBLICH	ÄNDERUNGEN DIE DEM TECHNISCHEN FORTSCHRITT DIENEN, BEHALTEN WIR UNS VOR	VERTRAULICH UNVERÖFFENTLICHTE ZEICHNUNG. ALLE RECHTE VORBEHALTEN. VERVIELFÄLTIGUNG UND WEITERGABE NUR MIT GENEHMIGUNG DURCH AMP DEUTSCHLAND GMBH	ZEICHNUNG GESCHÜTZT DURCH ©COPYRIGHT 1996 AMP DEUTSCHLAND GMBH ALLE RECHTE VORBEHALTEN

REV.	ÄNDERUNG	DATUM	NAME
B	PIN LENGTH MODIFIED	10.07.1996	SCHRÖDER
B1	TRANSMITTING-, RECEIVING UNIT MARKED	11.12.1996	SCHRÖDER
C	Metal sheet marked with '3'	19.09.97	SCHRÖDER
D	Fertigungsablauf optimiert	31.01.02	Augustiniak

NUMMER 966 893 | VERWENDET FÜR - | PASSEND ZU - | WAR NR. 95-68600-100

CAD-ORIGINAL ZEICHNUNG NICHT ÄNDERN

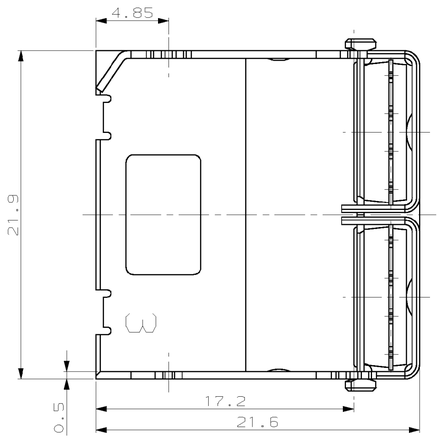

BEMERKUNGEN
NOTES

1. PCB THICKNESS 1.2 AND 1.5mm
   LEITERPLATTENDICKE 1,2 UND 1,5mm
2. STAND OFF AREA (SHIELDING POTENTIAL)
   ABSTANDHALTERBEREICH (SCHIRMPOTENTIAL)
3. AREA USED FOR PLUG GUIDANCE
   BEREICH GENUTZT ZUR STECKERFÜHRUNG
4. OPTICAL ACTIVE AREA OF THE TRANSMITTING UNIT
   OPTISCH AKTIVE FLÄCHE DES SENDEELEMENTES
5. OPTICAL ACTIVE AREA OF THE RECEIVING UNIT
   OPTISCH AKTIVE FLÄCHE DES EMPFANGSELEMENTS
6. QUANTITY OF PACKING 20 PIECES
   IN TUBE, END-PLUGS
   225 TUBES IN CARDBOX 740580-1
   VERPACKUNGSEINHEIT 20 STÜCK
   IN TUBE, ENDSTOPFEN,
   225 TUBES PRO KARTON
7. TECHNICAL PROPERTIES ACCORDING TO
   TYCO SPEC. 108-18542
   TECHNISCHE EIGENSCHAFTEN NACH
   TYCO SPEZ. 108-18542
8. APPLICATION ACCORDING TO
   TYCO SPEC. 114-18177
   VERARBEITUNG NACH
   TYCO SPEZ. 114-18177

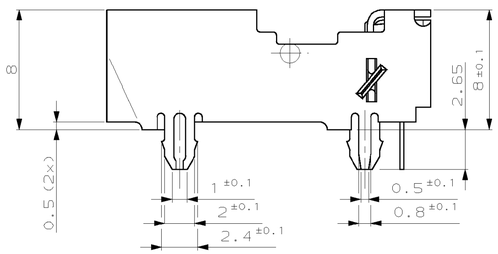

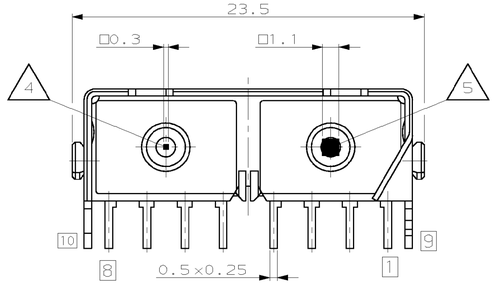

DRILL PLAN (MOUNTING SIDE):

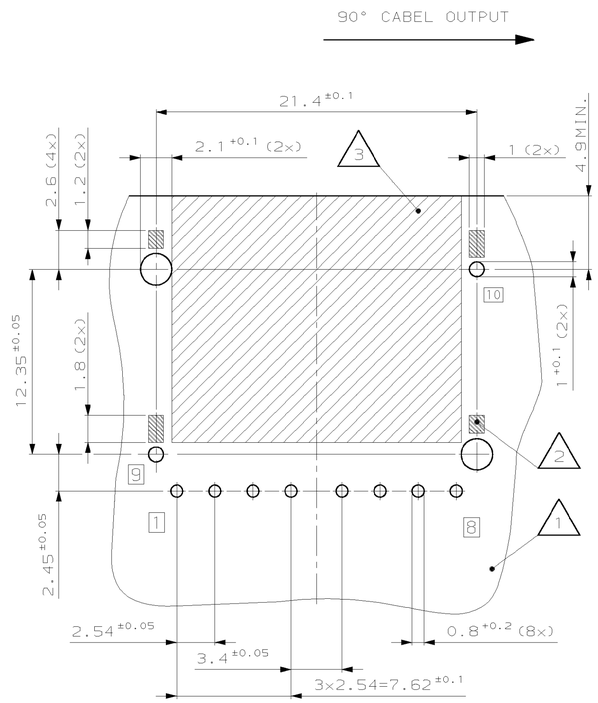

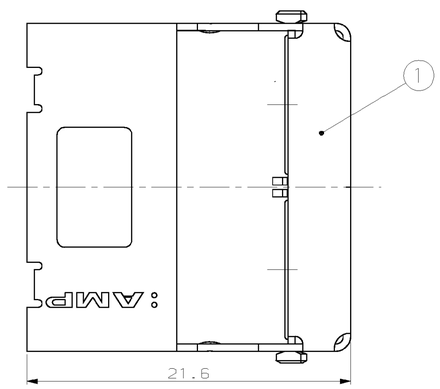

PIN	FUNKTION
1	Rx SIGNAL OUT
2	NOT CONNECTED
3	Rx Vcc
4	Rx GND
5	Tx GND
6	Tx CATHODE
7	Tx Vcc
8	Tx INPUT
9 - 10	SHIELD

BESTELL-NR.	POS.	STÜCK	BENENNUNG EINZELTEIL	WERKSTOFF	OBERFLÄCHE / FARBE
966 893-1	1	1	HEADER	CuZn30	Sn
	–	–	–	–	–
	–	–	–	–	–

GEZ. 08.01.96 S. SCHRÖDER
GEPR. 09.01.96 R. GASZCZAK

ZEICHNUNG GÜLTIG AB .....

AMP — AMP DEUTSCHLAND GmbH, D-63225 Langen

BENENNUNG: HEADER FOR AMP OPTICAL LINK SYSTEM

NICHT TOLERIERTE MASSE: ± 0.2mm, ± –
FORMAT: A4
ZEICHNUNGS-NR.: 966893
MASSTAB 5:1 BLATT 1 VON 1 REV. D

OBSOLETE
NOT the LATEST REVISION

LOC AI DIST –

AMP-EN-556 REV 9-93
26-NOV-97 17:58.16 eg004617 s_966893.1.c (in EDM)

Lead Free Conversion in Process - Refer to Specification 230-700 at www.tycoelectronics.com/leadfree