Alle Rechte vorbehalten/ *All rights reserved*

PCB-layout
1:1

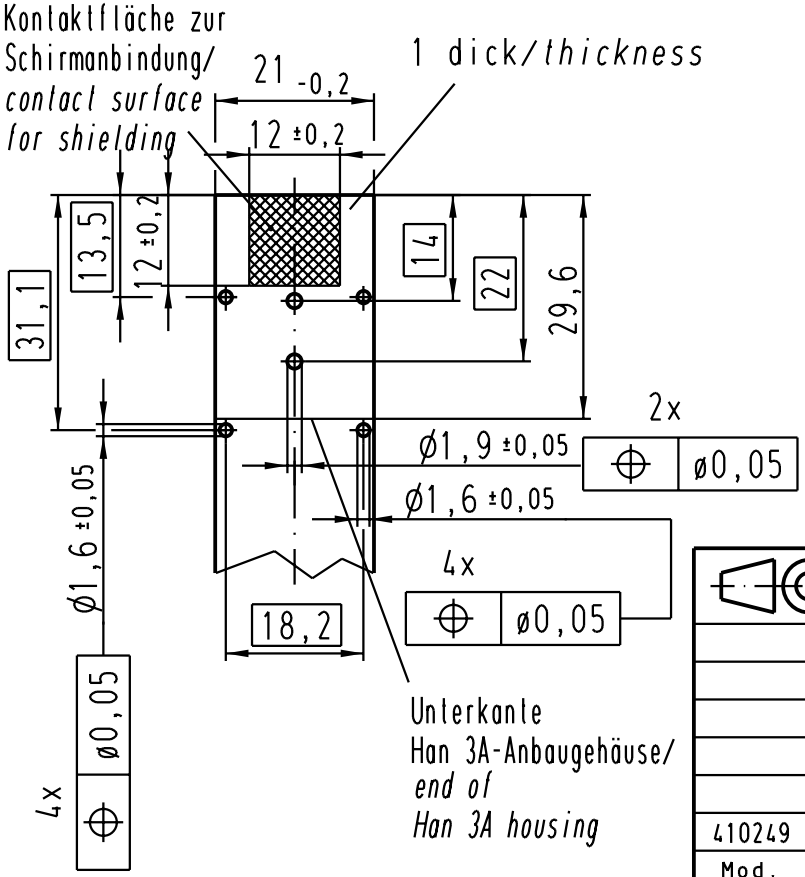

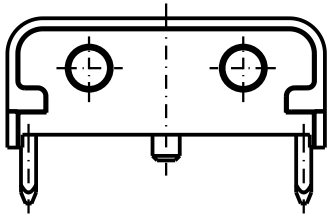

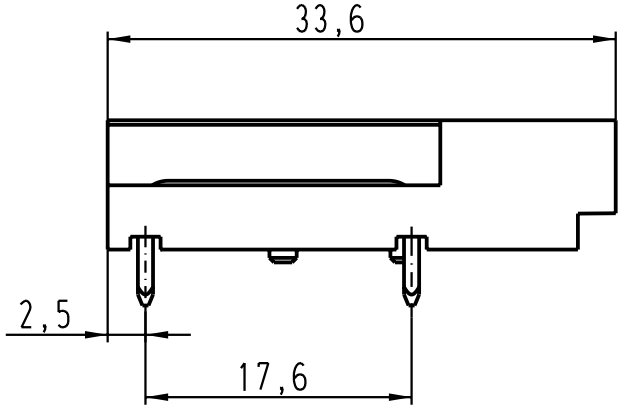

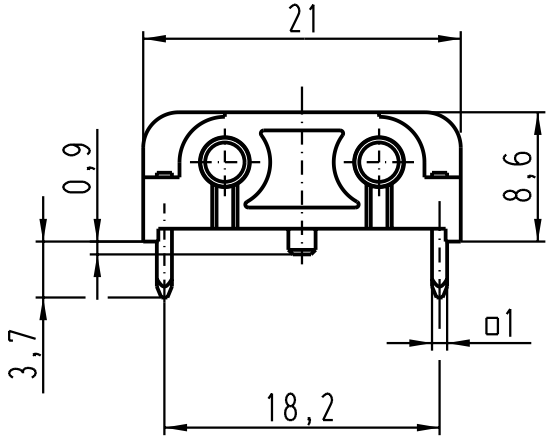

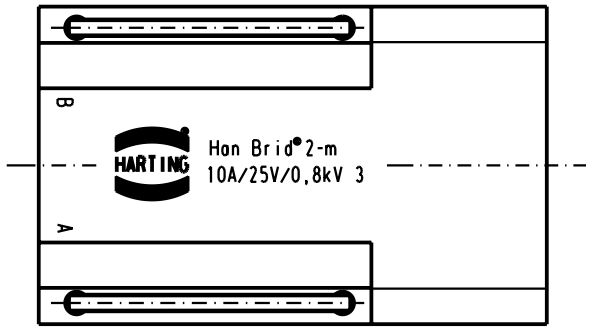

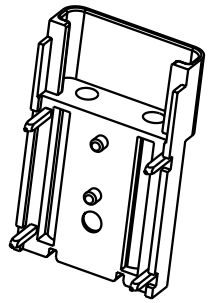

All Dimensions in mm Original Size DIN A 4			Techn. Character.			Nicht tolerierte Masse/ *Free size tolerances*
				Dat.	Name	Massstab/ *Scale*
			Detail.	27.11.02	Gö	2:1 1:1
			Insp.		HERB.	
			Stand.			
410249			HARTING Electric GmbH & Co. KG D-32339 Espelkamp			Han Brid-sti-c Cu-Bus-Modul (G) *Han Brid-sti-c Cu-bus-module (d)*
Mod.	Dat.	Name				TB 09 12 002 3011
						Sub.
						Blatt/ *page*