THIS DRAWING IS UNPUBLISHED
VERTRAULICH UNVERÖFFENTLICHT ZEICHNUNG
© COPYRIGHT 2008 -
RELEASED FOR PUBLICATION JUL 2008
FREI FUER VEROEFFENTLICHUNG
ALL RIGHTS RESERVED.
ALLE RECHTE VORBEHALTEN.

MATED WITH:
PASSEND ZU:
SEE NOTES

1-1564407-1 AS SHOWN
1-1564407-1 wie gezeigt

| LOC | DIST |
|---|---|
| A1 | - |

PROJECT NR.
EGATN0B248

REVISIONS
ÄNDERUNGEN

| P | LTR | DESCRIPTION BESCHREIBUNG | DATE | DWN | APVD |
|---|---|---|---|---|---|
| | J1 | DETAILS SEE PCN E-11-022265 | 02NOV2011 | CG | JG |
| | J2 | DETAILS SEE PCN E-15-005227 | 01APR2015 | Mah. | Gilch |
| | J3 | DETAILS SEE PCN E-16-001359 | 27APR2016 | MAH. | GILC |
| | J4 | DETAILS SEE PCN E-17-00848 | 19JAN2017 | HO. | GILC |

## CUT OFF (SYMMETRIC)
## Befestigungsausschnitt (symmetrisch)

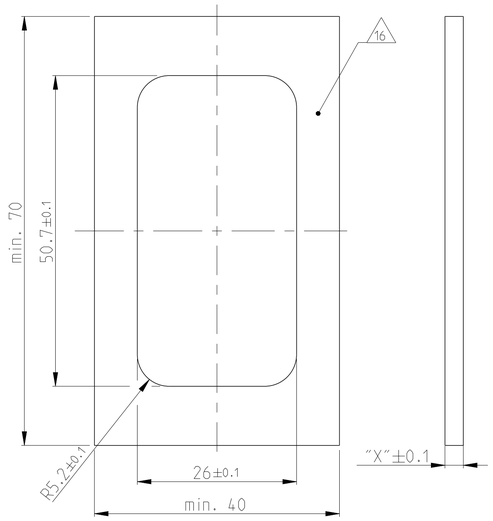


## CUT OFF WITH POLARISATION
## Befestigungsausschnitt mit Polarisation

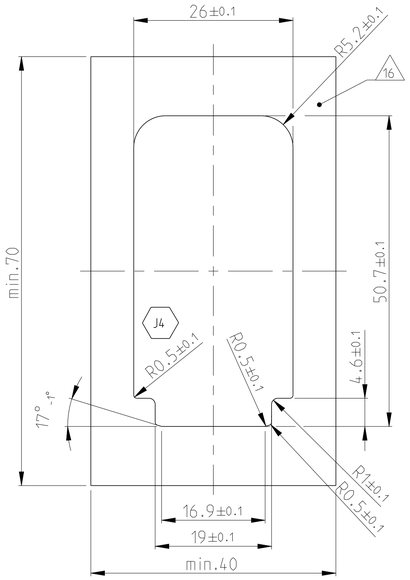


POLARISATION FEATURE
Polarisation-Merkmal

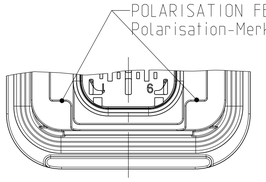


| FIXING WITH SLIDE<br>Befestigung mit Schieber | |
|---|---|
| WALL THICKNESS "X"<br>Wandstaerke "X" | TE ORDER NO.<br>TE Best. Nr. |
| 1.0mm | N.N. |
| 1.5mm | 0-1564411-5 |
| 2.5mm | 0-1564411-2 |
| 3.0mm | 0-1564411-1 |
| 3.5mm | 0-1564411-6 |
| 4.0mm | N.N. |

## SLIDE FROM BOTH DIRECTIONS MOUNTABLE
## Schieber von beiden Seiten montierbar

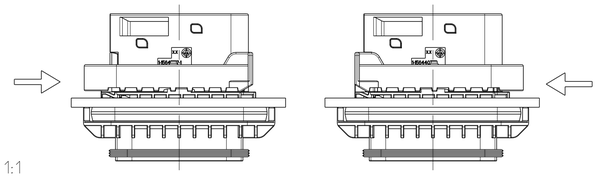

1:1

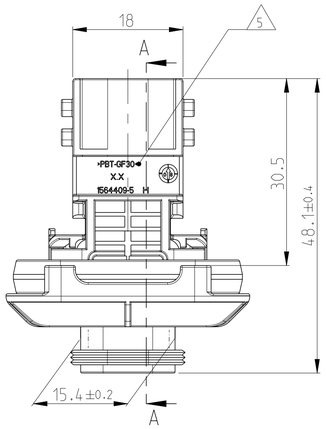


## SECTION G-G
## Schnitt

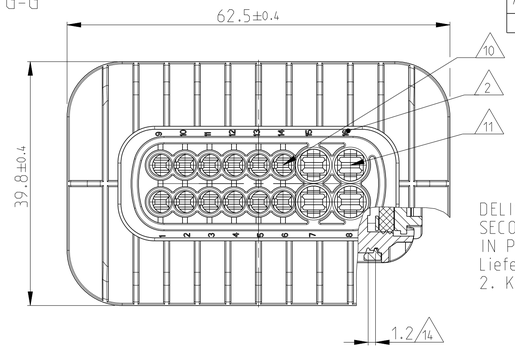


DELIVERY CONDITION:
SECONDARY LOCKING DEVICE
IN PRE-LOCKED POSITION
Lieferzustand:
2. Kontaktsicherung in Vorraststellung

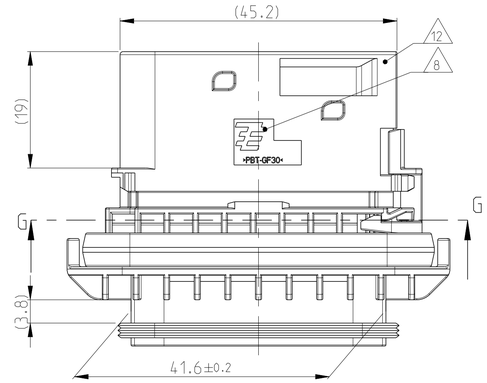


## SECTION A-A
## Schnitt

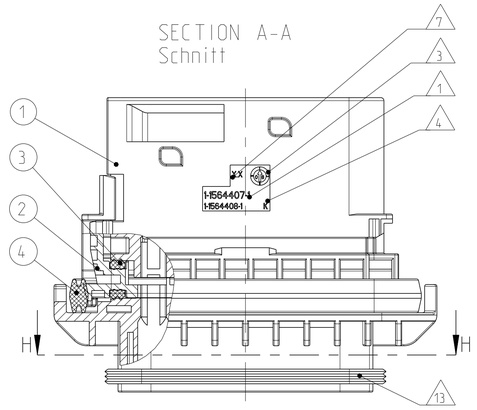


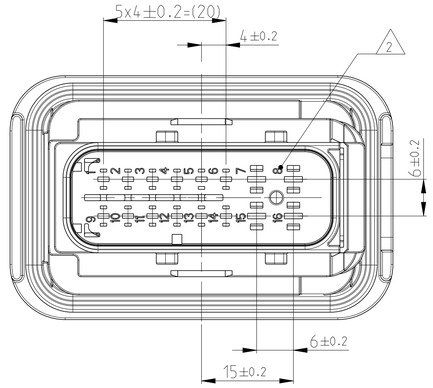


## SECTION H-H
## Schnitt

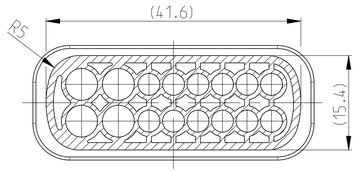


## NOTES
## Bemerkungen

1. TE ORDER-NO.
TE Bestell-Nr.

2. CAVITY NUMBERING
Kammerbezeichnung

3. PRODUCTION DATE
Produktionsdatum

4. LETTER-INSERT FOR THE REVISION STATUS OF THE MOULD
Schriftsatz fuer Aenderungszustand des Werkzeuges

5. MATERIAL MARKING ACCORDING TO VDA 260
Werkstoffkennzeichnung nach VDA 260

6 BULK PACKAGING IN CORRUGATED BOX
Schuettgut im Versandkarton

7. MOULD CAVITY MARKING
Nestmarkierung

8. TE LOGO
TE Logo

9 SUITABLE COUNTERPART SEE DRAWING: 1564337
passendes Gegenstueck siehe Zeichnung: 1564337

10. CAVITIES MATED WITH TAB 1.6 x 0.6 MM (SWS)
SEE PRODUCT GROUP DRAWING
TE NO: 1355055
MAX. WIRE SIZE: 1.0mm² FLR

WIRE SIZE: 1.5mm² FLR PERMITTED ONLY IN
ASSOCIATION WITH
SINGLE WIRE SEALING PN 0-2287497-1
ALLOWED TEMPERATURE 120 DEGREE CELSIUS

Kontaktkammer passend fuer Flachstecker 1.6x0.6 mm (EDS)
siehe Produktgruppenzeichnung
TE Nr: 1355055
max. Drahtgroessenbereich: 1.0mm² FLR

Es ist ein Drahtgroessenbereich von 1.5mm² FLR nur
in Verbindung
mit der Einzelleiterdichtung PN 0-2287497-1
bis zu 120°C zugelassen

11. CAVITIES MATED WITH TAB 2.8 x 0.8 MM (SWS)
SEE PRODUCT GROUP DRAWING
TE NO: 1355052
MAX. WIRE SIZE: 2.5mm² FLR (AWG 12 TXL)
Kontaktkammer passend fuer Flachstecker 2.8 x 0.8 mm (EDS)
siehe Produktgruppenzeichnung
TE Nr: 1355052
max. Drahtgroessenbereich: 2.5mm² FLR (AWG 12 TXL)

12. INTERFACE ACC. Drawing: 114-18799-1
Kragenanschluss nach Zeichnung: 114-18799-1

13. MATED WITH COVER SEE DRAWING: 1670865, 1670866
Passend zu Kappe siehe Zeichnung: 1670865, 1670866

14. SLIDING DISTANCE OF SECONDARY LOCKING
Verschiebeweg der zweiten Kontaktsicherung

15 MALFUNCTION CAUSED BY LAQUER IS NOT
COVERED BY TE WARRANTY
Funktionsbeeintraechtigung durch Lackieren, liegt nicht
im Einfluss und Gewaehrleistungsumfang von TE

16. SEALING SURFACE CUTOFF
Dichtflaeche Blechausschnitt

SURFACE ROUGHNESS Ra MAX. 1.8µm OR LESS FOR METAL PARTS.
Werkzeugoberflaeche Ra Max. 1.8µm oder weniger fuer Metallteile

SURFACE ROUGHNESS MIN. VDI 3400 - CLASS 24 FOR PLASTIC PARTS.
Werkzeugoberflaeche Min. VDI 3400 - Class 24 fuer Kunststoffteile.

THE FLATNESS MUST BE WITHIN THE TOLERANCE OF THE SHEET.
THEREFORE WITHIN ±0.1MM.
Die Ebenheit muss innerhalb der Toleranz des Blechs liegen be (±0.1mm)

NO SINK MARKS. EJECTOR. DRAFT. DENTS. SCRATCHES.
RECESSES ON THE SEALING AREA ALLOWED.
Keine Einfallstellen. Auswerfer. Ausformschraegen. Delle.
Kratzer. Absaetze zulaessig.

## CODING "A"
## Kodierung

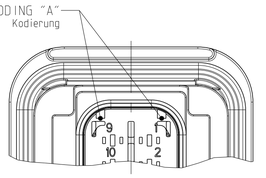


PN: 1-1564407-1

## CODING "C"
## Kodierung

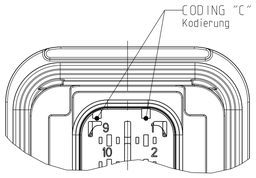


PN: 3-1564407-1

## CODING "B"
## Kodierung

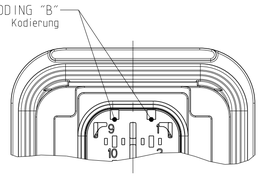


PN: 2-1564407-1

## CODING "D"
## Kodierung

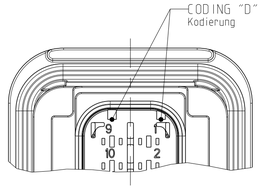


PN: 4-1564407-1

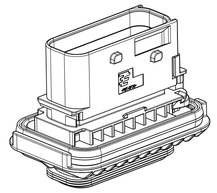

1:1

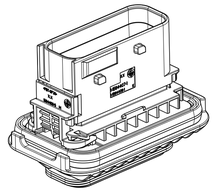

1:1

| ITEM NO | DESCRIPTION Beschreibung | COLOUR Farbe | MATERIAL |
|---|---|---|---|
| 1 | 16POS. TAB HOUSING, CODE "A"<br>16pos. Flachsteckergehaeuse, Kod. "A" | BLACK<br>schwarz | PBT-GF30 / V-0 |
| 1 | 16POS. TAB HOUSING, CODE "B"<br>16pos. Flachsteckergehaeuse, Kod. "B" | GREY<br>grau | PBT-GF30 / V-0 |
| 1 | 16POS. TAB HOUSING, CODE "C"<br>16pos. Flachsteckergehaeuse, Kod. "C" | GREEN<br>gruen | PBT-GF30 / V-0 |
| 1 | 16POS. TAB HOUSING, CODE "D"<br>16pos. Flachsteckergehaeuse, Kod. "D" | BLUE<br>blau | PBT-GF30 / V-0 |
| 2 | SECONDARY LOCKING DEVICE<br>Zweite Kontaktsicherung | YELLOW<br>gelb | PBT-GF30 / V-0 |
| 3 | SEAL FOR SECONDARY LOCKING<br>Dichtung fuer zweite Kontaktsicherung | WHITE<br>weiss | MVQ |
| 4 | AXIAL SEAL 5.7X4<br>Achsdichtung 5.7x4 1437 | GREEN<br>gruen | MVQ |

| TE ORDER-NO.<br>TE Bestell-Nr. | REV. | NO. OF POS.<br>Polzahl | CODE<br>Kodierung | QUANTITY<br>Stueck | ITEM NO<br>ASSY |
|---|---|---|---|---|---|
| 4-1564407-1 | J | 16 | D | - - - 1 1 1 1 4 | |
| 3-1564407-1 | J | 16 | C | - - 1 - 1 1 1 1 3 | |
| 2-1564407-1 | J | 16 | B | - 1 - - 1 1 1 1 2 | |
| 1-1564407-1 | J | 16 | A | 1 - - - 1 1 1 1 1 | |

THIS DRAWING IS A CONTROLLED DOCUMENT.
DIESES ZEICHNUNGSDOKUMENT WIRD DURCH APP INCORPORATED KONTROLLIERT.
ÄNDERUNGEN, DIE DEM TECHNISCHEN FORTSCHRITT DIENEN, SIND VORBEHALTEN.
ZEICHNUNGSSTAND ERFAHREN SIE AUF ANFRAGE.

DIMENSIONS: MASSEINHEITEN: mm

TOLERANCES UNLESS OTHERWISE SPECIFIED: ALLGEMEINTOLERANZEN
0 - PLC ±0°
1 - PLC ±1°
2 - PLC ±0.1
3 - PLC ±0.01
4 - PLC ±0.005
ISO 8015 DIN 16901-1&0
ANGLES/WINKEL ±2°

MATERIAL: SEE TABLE siehe Tabelle
FINISH/OBERFLAECHE/FARBE: SEE TABLE siehe Tabelle

DWN MANJUNATHA G S 07JUL2008
CHK F. ELTROP 08JUL2008
APVD Ch. EBERWEIN 08JUL2008
PRODUCT SPEC PRODUKTSPEZ. 108-94020
APPLICATION SPEC VERARBEITUNGSSPEZ. 114-18756
WEIGHT GEWICHT 36.75g

TE Connectivity

NAME
16POS. TAB 2.8x0.8/1.6x0.6. TAB HSG. ASSY
16pos. TAB 2.8x0.8/1.6x0.6. Flachsteckergehaeuse
HDSCS - GROUP E

| SIZE | CAGE CODE | DRAWING NO ZEICHNUNGS-NR. | RESTRICTED TO NUR FUER |
|---|---|---|---|
| A1 | 00779 | C-1564407 | - |

CUSTOMER DRAWING /KUNDENZEICHNUNG | SCALE MASSSTAB 2:1 | SHEET BLATT 1 OF VON 1 | REV J4

4805 (3/11)