THIS DRAWING IS UNPUBLISHED.
VERTRAULICHE UNVEROEFFENTLICHTE ZEICHNUNG
© COPYRIGHT 2011 -
RELEASED FOR PUBLICATION - 2011-
FREI FUER VEROEFFENTLICHUNG
ALL RIGHTS RESERVED.
ALLE INTERNATIONALEN RECHTE VORBEHALTEN.

MATED WITH:
PASSEND ZU: SEE TABLE

LOC	DIST
A1	–

PROJEKT NR.: -

REVISIONS
AENDERUNGEN

P	LTR	DESCRIPTION BESCHREIBUNG	DATE	DWN	APVD
	A1	DRAWING UPDATED	01OCT2013	WSA	WBA
	A2	TABLE UPDATED	18MAY2015	WSA	DHV
	A3	TABLE UPDATED	02MAR2016	WSA	DHV

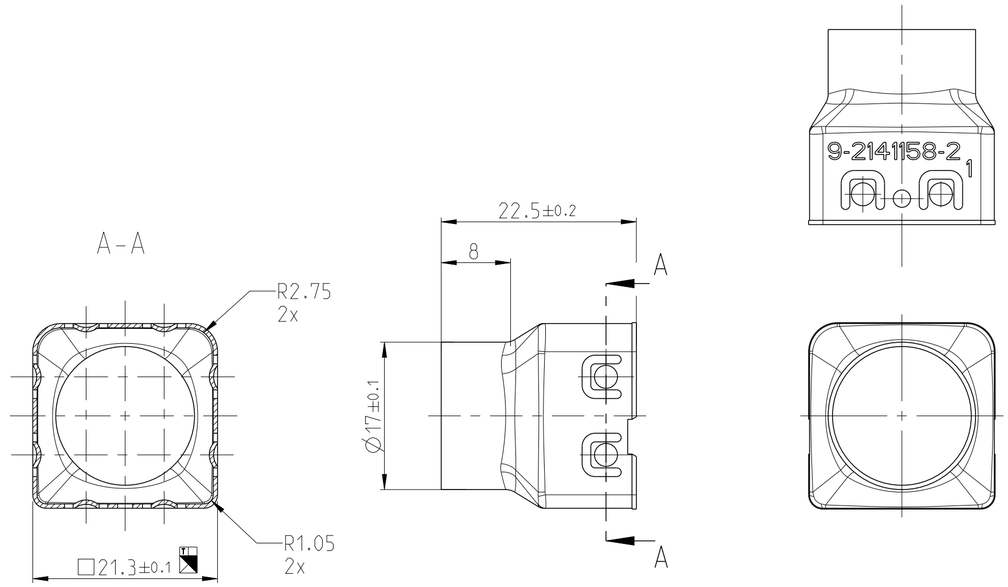

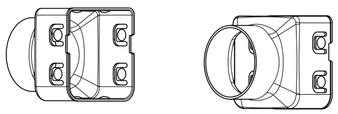

NOTES:

Bemerkungen:

1 ONLY THE GERMAN LANGUAGE IS AUTHORITATIVE
Maßgebend ist der deutsche Text

2 PACKAGING: BULK PACKAGING IN PLASTIC BAG AND SHIPPING BOX
Verpackung: Schuettgut in Folienbeutel und Versandkarton

NOTE Bem.	FEATURE Merkmal	TE-PART-NO. Teil-Nr.	
4	PART OF 2 POS, 8MM HV, REC HSG, KIT, 90DEG, SEALED Komponente von 2 pol. gedichtetes KIT, 8mm HV, 90Grad	2141160 2282334	A3
5	PART OF 3 POS, 8MM HV, REC HSG, KIT, 90DEG, SEALED Komponente von 3 pol. gedichtetes KIT, 8mm HV, 90Grad	2141167 2282335	A3
6	PRODUCT-SPEC. Produkt-Spez.	108-94268	
7	APPLICATION SPEC. Verarbeitungsspez.	114-94052	

TE PART NO. Teile-Nr.	DESCRIPTION Benennung	MATERIAL	WEIGHT Gewicht [g]	SURFACE/COLOUR Oberflaeche/Farbe
9-2141158-2	SHIELDING SLEEVE,90° Schirmhuelse,90°	Cu - alloy	6.27	SILVER PLAITED versilbert

THIS DRAWING IS A CONTROLLED DOCUMENT.
DIESES ZEICHNUNGSDOKUMENT WIRD DURCH AMP INCORPORATED KONTROLLIERT.
AENDERUNGEN, DIE DEM TECHNISCHEN FORTSCHRITT DIENEN, SIND VORBEHALTEN.
DEN JEWEILS LETZTGUELTIGEN AENDERUNGSSTAND ERFAHREN SIE AUF ANFRAGE.

DIMENSIONS: MASSEINHEITEN: mm

TOLERANCES UNLESS OTHERWISE SPECIFIED: ALLGEMEINTOLERANZEN DIN ISO 2768-fH
0 PLC ±
1 PLC ±
2 PLC ±
3 PLC ±
4 PLC ±
ANGLES/W.INKEL ±1°

MATERIAL: SEE TABLE
FINISH/OBERFLAECHE/FARBE: SEE TABLE

DWN	W.Saenger	28JUN2011
CHK	U.Hoeppner	29JUL2011
APVD	W.Balles	25JUL2011
PRODUCT SPEC PRODUKTSPEZ.	6	
APPLICATION SPEC VERARBEITUNGSSPEZ.	7	
WEIGHT GEWICHT	SEE TABLE	

TE Connectivity

NAME: SHIELDING SLEEVE,90DEG
Schirmhuelse,90Grad
-

SIZE	CAGE CODE	DRAWING NO ZEICHNUNGS-NR.	RESTRICTED TO NUR FUER
A2	00779	C-2141158	-

CUSTOMER DRAWING /KUNDENZEICHNUNG | SCALE MASSSTAB 2:1 | SHEET BLATT 1 OF VON 1 | REV A3

1471-9 (3/11)