THIS DRAWING IS UNPUBLISHED
VERTRAULICH UNVERÖFFENTLICHTE ZEICHNUNG
© COPYRIGHT 2007 Tyco Electronics AMP GmbH
ALL RIGHTS RESERVED:
ALLE RECHTE VORBEHALTEN.

RELEASED FOR PUBLICATION NOV 2007
FREI FUER VEROEFFENTLICHUNG

MATED WITH:
PASSEND ZU:
SEE NOTES

1-1703820-1 AS SHOWN
1-1703820-1 wie gezeigt

LOC	DIST
AI	-

PROJEKT NR.: EGATN07182

REVISIONS
ANDERUNGEN

P	LTR	DESCRIPTION BESCHREIBUNG	DATE	DWN	APVD
	G	DETAILS SEE PCN E-08-031354	16FEB2009	DM	CE
	H	DETAILS SEE PCN E-10-019600	22SEP2010	AK	JG
	H1	DETAILS SEE PCN E-11-009362	26MAY2011	CG	JG
	H2	DETAILS SEE PCN E-16-001359	27APR2016	MAH.	GILC

CUT OFF (SYMETRIC)
Befestigungsausschnitt (symmetrisch)

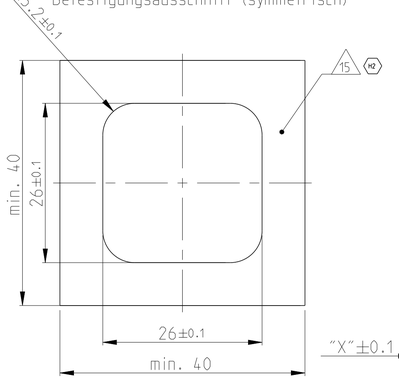

CUT OFF WITH POLARISATION
Befestigungsausschnitt mit Polarisation

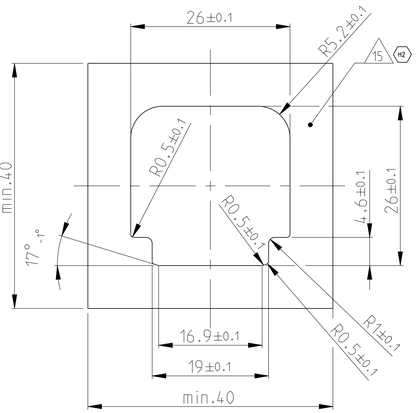

FIXING WITH SLIDE Befestigung mit Schieber	
WALL THICKNESS "X" Wandstaerke "X"	TE ORDER NO. TE Best. Nr.
1.5mm	N.N.
2.5mm	0-1703810-2
3.0mm	0-1703810-1
3.5mm	0-1703810-6
4mm	N.N.

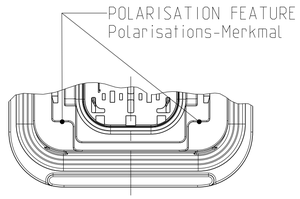

SECTION K-K
Schnitt

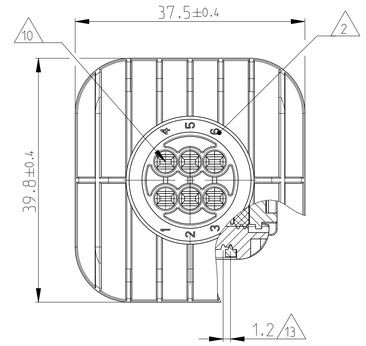

DELIVERY CONDITION:
SECONDARY LOCKING DEVICE
IN PRE-LOCKED POSITION
Lieferzustand:
2. Kontaktsicherung in Vorraststellung

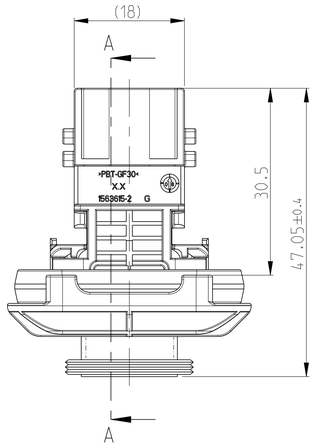

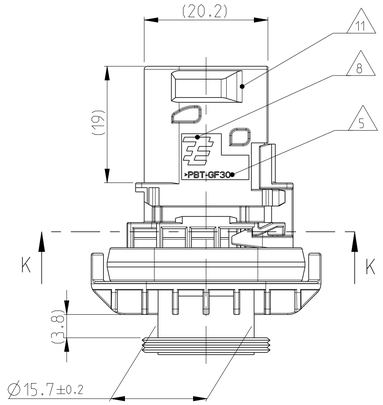

SECTION A-A
Schnitt

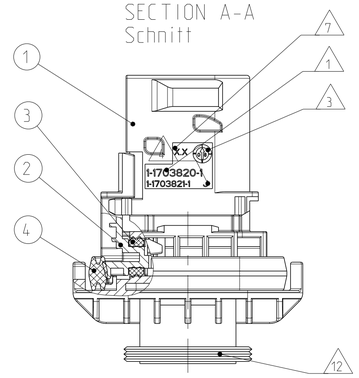

SLIDE FROM BOTH DIRECTIONS MOUNTABLE
Schieber von beiden Seiten montierbar

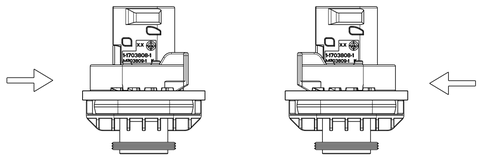

SCALE 1:1
Maßstab

NOTES
Bemerkungen

1 TE ORDER-NO.
TE Bestell-Nr.

2 CAVITY NUMBERING
Kammerbezeichnung

3 PRODUCTION DATE
Produktionsdatum

4 LETTER-INSERT FOR THE REVISION STATUS OF THE MOULD
Schriftsatz fuer Aenderungszustand des Werkzeuges

5 MATERIAL MARKING ACCORDING TO VDA 260
Werkstoffkennzeichnung nach VDA 260

6 BULK PACKAGING IN CORRUGATED BOX
Schuettgut im Versandkarton

7 MOULD CAVITY MARKING
Nestmarkierung

8 TE LOGO
TE Logo

9 SUITABLE COUNTERPART SEE DRAWING: 1418469
passendes Gegenstueck siehe Zeichnung: 1418469

H2 10 CAVITIES MATED WITH TAB 1.6 x 0.6 MM (SWS)
SEE PRODUCT GROUP DRAWING
TE NO: 1355055
MAX. WIRE SIZE: 1.0mm² FLR

WIRE SIZE: 1.5mm² FLR PERMITTED ONLY
IN ASSOCIATION
WITH SINGLE WIRE SEALING PN 0-2287497-1
ALLOWED TEMPERATURE 120 DEGREE CELSIUS

Kontaktkammer passend fuer Flachstecker 1.6 x 0.6 mm (EDS)
siehe Produktgruppenzeichnung
TE Nr: 1355055
max. Drahtgroessenbereich: 1.0mm² FLR

Es ist ein Drahtgroessenbereich von 1.5mm² FLR nur
in Verbindung mit
der Einzelleiterdichtung PN 0-2287497-1
bis zu 120°C zugelassen.

11 INTERFACE ACC. Drawing: 114-18739-1
Kragenanschluss nach Zeichnung: 114-18739-1

12 MATED WITH COVER SEE
PRODUCT GROUP DRAWING: 1563709
Passend zu Kappe siehe
Produktgruppenzeichnung: 1563709

13 SLIDING DISTANCE OF SECONDARY LOCKING
Verschiebeweg der zweiten Kontaktsicherung

14 MALFUNCTION CAUSED BY LAQUER IS NOT
COVERED BY TE WARRANTY
Funktionsbeeintraechtigung durch Lackieren. liegt nicht
im Einfluss und Gewaehrleistungsumfang von TE

H2 15 SEALING SURFACE CUTOFF
Dichtflaeche Blechausschnitt

SURFACE ROUGHNESS Ra MAX. 1.8µm OR LESS FOR METAL PARTS.
Werkzeugoberflaeche Ra Max. 1.8µm oder weniger fuer Metallteile

SURFACE ROUGHNESS MIN. VDI 3400 - CLASS 24 FOR PLASTIC PARTS.
Werkzeugoberflaeche Min. VDI 3400 - Class 24 fuer Kunststoffteile.

THE FLATNESS MUST BE WITHIN THE TOLERANCE OF THE SHEET.
THEREFORE WITHIN ±0.1MM.
Die Ebenheit muss innerhalb der Toleranz des Blechs liegen (±0.1mm)

NO SINK MARKS. EJECTOR. DRAFT. DENTS. SCRATCHES.
RECESSES ON THE SEALING AREA ALLOWED.
Keine Einfallstellen. Auswerfer. Ausformschraegen. Delle.
Kratzer. Absaetze zulaessig.

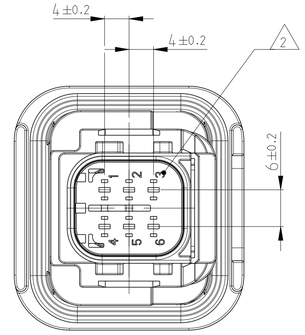

CODING "A"
Kodierung

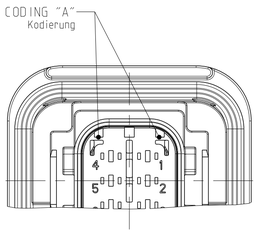

PN: 1-1703820-1

CODING "C"
Kodierung

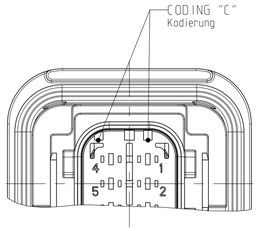

PN: 3-1703820-1

CODING "B"
Kodierung

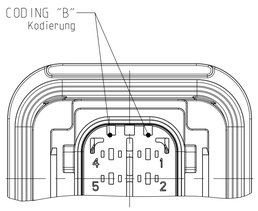

PN: 2-1703820-1

CODING "D"
Kodierung

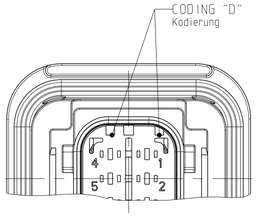

PN: 4-1703820-1

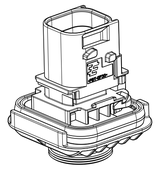

SCALE 1:1
Maßstab

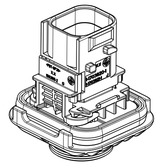

SCALE 1:1
Maßstab

TE ORDER-NO. TE Best.-Nr.	REV.	NO. OF POS. Polzahl	CODE Kodierung	QUANTITY Stueck						ITEM NO ASSY
4-1703820-1	H	6	D	-	-	-	1	1	1	1	1	4
3-1703820-1	H	6	C	-	-	1	-	1	1	1	1	3
2-1703820-1	H	6	B	-	1	-	-	1	1	1	1	2
1-1703820-1	H	6	A	1	-	-	-	1	1	1	1	1

ITEM NO	DESCRIPTION Beschreibung	COLOUR Farbe	MATERIAL
1	6POS. TAB HOUSING. CODE "A" 6POL. Flachsteckergehaeuse. Kod. "A"	BLACK schwarz	PBT-GF30 / V-0
1	6POS. TAB HOUSING. CODE "B" 6POL. Flachsteckergehaeuse. Kod. "B"	GREY grau	PBT-GF30 / V-0
1	6POS. TAB HOUSING. CODE "C" 6POL. Flachsteckergehaeuse. Kod. "C"	GREEN gruen	PBT-GF30 / V-0
1	6POS. TAB HOUSING. CODE "D" 6POL. Flachsteckergehaeuse. Kod. "D"	BLUE blau	PBT-GF30 / V-0
2	SECONDARY LOCKING DEVICE zweite Kontaktsicherung	YELLOW gelb	PBT-GF30 / V-0
3	SEAL FOR SECONDARY LOCKING Dichtung fuer zweite Kontaktsicherung	WHITE weiss	MVQ
4	AXIAL SEAL 33X1.33 Axialdichtung 33x1.33	GREEN gruen	MVQ

THIS DRAWING IS A CONTROLLED DOCUMENT.
DIESES ZEICHNUNGSDOKUMENT WIRD DURCH AMP INCORPORATED KONTROLLIERT.
ÄNDERUNGEN, DIE DEM TECHNISCHEN FORTSCHRITT DIENEN, SIND VORBEHALTEN.
DEN ZWEITE LETZTBASTEN ÄNDERUNGSSTAND ERFAHREN SIE AUF ANFRAGE.

DIMENSIONS: MASSEINHEITEN: mm

TOLERANCES UNLESS OTHERWISE SPECIFIED: ALLGEMEINTOLERANZEN
0 PLC ±
1 PLC ±
2 PLC ±
3 PLC ±
4 PLC ±
ANGLES/WINKEL ±2°
ISO 8015
DIN 16901-140

MATERIAL: SEE TABLE / siehe Tabelle
FINISH/OBERFLAECHE/FARBE: SEE TABLE / siehe Tabelle

DWN	M. Schmidt	05NOV2007
CHK	J.Granzow	06NOV2007
APVD	C.Eberwein	07NOV2007

PRODUCT SPEC PRODUKTSPEZ. 108-94020
APPLICATION SPEC VERARBEITUNGSSPEZ. 114-18756
WEIGHT GEWICHT 20.2g

TE Connectivity

NAME: 6POS. TAB 1.6x0.6. TAB HSG. ASSY
6pos. TAB 1.6x0.6. Flachsteckergehaeuse
HDSCS - GROUP B

SIZE: A1 | CAGE CODE: 00779 | DRAWING NO ZEICHNUNGS-NR.: C-1703820 | RESTRICTED TO NUR FUER: -

CUSTOMER DRAWING /KUNDENZEICHNUNG | SCALE MASSSTAB 2:1 | SHEET BLATT 1 OF VON 1 | REV. H2

4805 (3/11)