THIS DRAWING IS UNPUBLISHED.
VERTRAULICHE UNVEROEFFENTLICHTE ZEICHNUNG
© COPYRIGHT 2000 BY TE INCORPORATED.
RELEASED FOR PUBLICATION ,2000.
FREI FUER VEROEFFENTLICHUNG
ALL RIGHTS RESERVED.
ALLE RECHTE VORBEHALTEN

MATED WITH:
PASSEND ZU:
Bg6

LOC	DIST
A1	–

PROJEKT NR.: –

REVISIONS
AENDERUNGEN

P	LTR	DESCRIPTION BESCHREIBUNG	DATE	DWN	APVD
	A2	ECR-10-017493	31.01.11	SR	AR

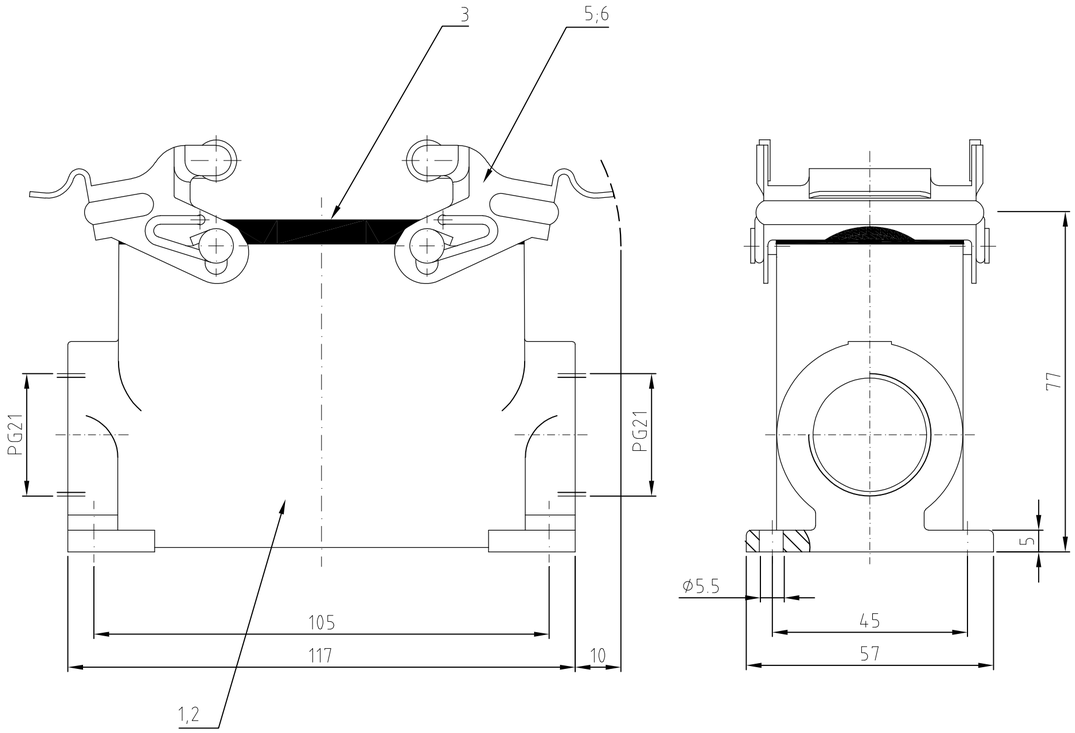

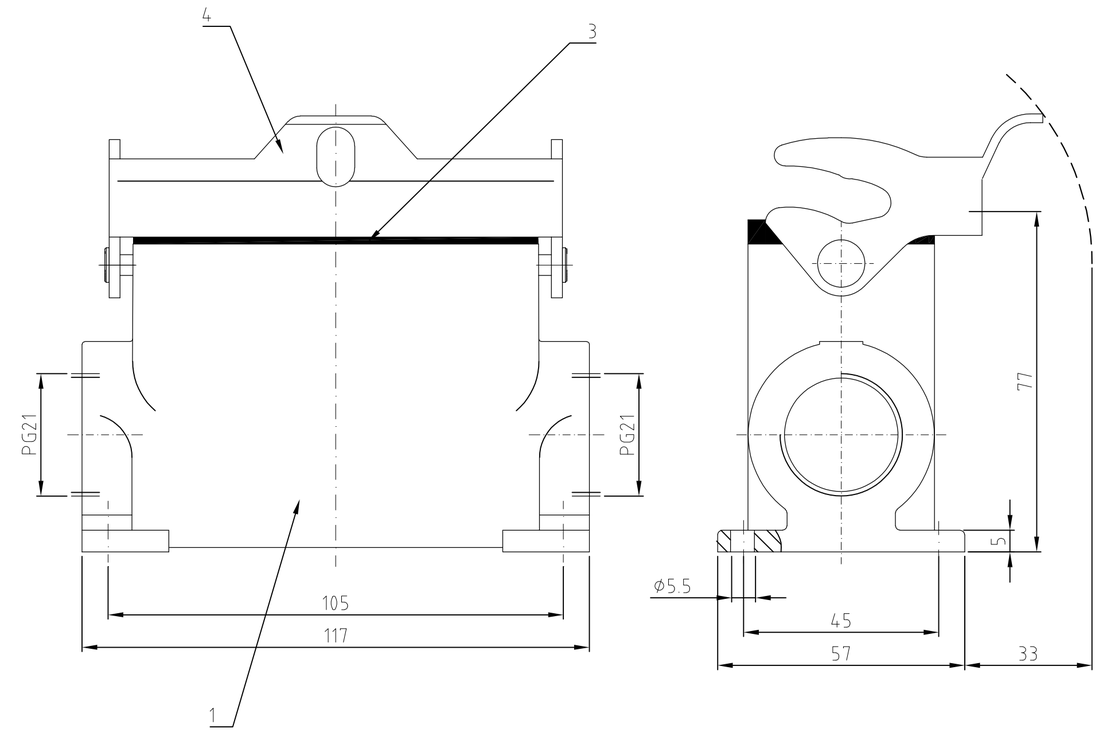

Notes:

1. Material: Housing: aluminium diecasting alloy
   Seals: Neoprene
2. Surface: Varnisch- grey
   - aluminium oxid + varnisch black
3. Varnish on the inside not necessarily

Bemerkungen:

1. Material: Gehäuse: Alu-Druckguß-Legierung
   Dichtung: Neoprene
2. Oberfläche: Lackierung - grau
   - Aluminium oxid + Lackierung schwarz
3. Lackierung im Gehäuseinnere ist nicht notwendig

	OBSOLETE							
				1	2	2		
	2		VS-Bügel/clip positioner	V2A/stainless steel	blank/even		6	
		2	VS-Bügel/clip positioner	Stahl/steel	verzinkt/zink plated	blue/blau	5	
1			LB-Bügel/side clip	Stahl/steel	verzinkt/zink plated	blue/blau	4	
1	1	1	Profildichtung/seal	Neoprene		black/schwarz	3	
	1		Sockelgehäuse HD-K/ surface mounted housing side entry	aluminium/ALU	Aluminiumoxid	black/schwarz	2	
1		1	Sockelgehäuse HD/ surface mounted housing side entry	aluminium/ALU		grey/grau	1	
1-2	2-1	1-1	DESCRIPTION / BENENNUNG	MATERIAL	SURFACE / OBERFLÄCHE	COLOR / FARBE	ITEM NO. POS.	REMARKS / BEMERKUNGEN

HD.40.SG-LB.2.21.Z
HD-K.40.SG-VS.2.21.Z
HD.40.SG-VS.2.21.Z

ORDERING TEXT / BESTELLTEXT

THIS DRAWING IS A CONTROLLED DOCUMENT FOR AMP INCORPORATED. IT IS SUBJECT TO CHANGE AND THE CONTROLLING ENGINEERING ORGANIZATION SHOULD BE CONTACTED FOR THE LATEST REVISION.
DIESES ZEICHNUNGSDOKUMENT WIRD DURCH AMP INCORPORATED KONTROLLIERT. AENDERUNGEN, DIE DEM TECHNISCHEN FORTSCHRITT DIENEN, SIND VORBEHALTEN. DEN JEWEILS LETZTGUELTIGEN AENDERUNGSSTAND ERFAHREN SIE AUF ANFRAGE.

DIMENSIONS: DIMENSIONEN: mm

TOLERANCES UNLESS OTHERWISE SPECIFIED: ALLGEMEINTOLERANZEN
n. ISO 8015
n. ISO 2768 – mH –E
n. DIN 16901 – 140
0 PLC #
1 PLC #
2 PLC #
3 PLC #
ANGLES / WINKEL #

MATERIAL 1

FINISH / OBERFLAECHE / FARBE 2

DWN	Schneider	21.08.03
CHK	Schweiger	21.08.03
APVD	–	
PRODUCT SPEC PRODUKTSPEZ.	–	
APPLICATION SPEC VERABEITUNGSSPEZ.	–	
WEIGHT GEWICHT	–	

Tyco Electronics
Tyco Electronics,AMP,GmbH
53757 Sankt Augustin Germany

NAME
Surface mounted housing side entry
ASSY HD.40.SG-VS/LB.2.21.Z

SIZE	CAGE CODE	DRAWING NO ZEICHNUNGS-NR.	RESTRICTED TO NUR FUER
A2	00779	C- 1102577	–

CUSTOMER DRAWING /KUNDENZEICHNUNG | SCALE MASSSTAB 1:1 | SHEET BLATT 1 OF VON 1 | REV A2

TE 1471-9 REV 27JUN96

This is a TRANSLATED file from Computervision, Inc., Medusa Revision 12.2.5T