NUMMER 827663	VERWENDET FÜR	WAR NR.

ÄNDERUNGEN, DIE DEM TECHNISCHEN FORTSCHRITT DIENEN, BEHALTEN WIR UNS VOR	ZEICHNUNG GESCHÜTZT DURCH © COPYRIGHT 1988 AMP DEUTSCHLAND GMBH ALLE RECHTE VORBEHALTEN

REV.	ÄNDERUNG	DATUM	NAME

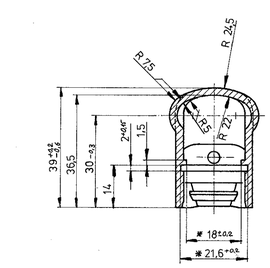

SCHNITT B-B
SECTION

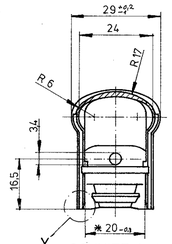

SCHNITT A-A
SECTION

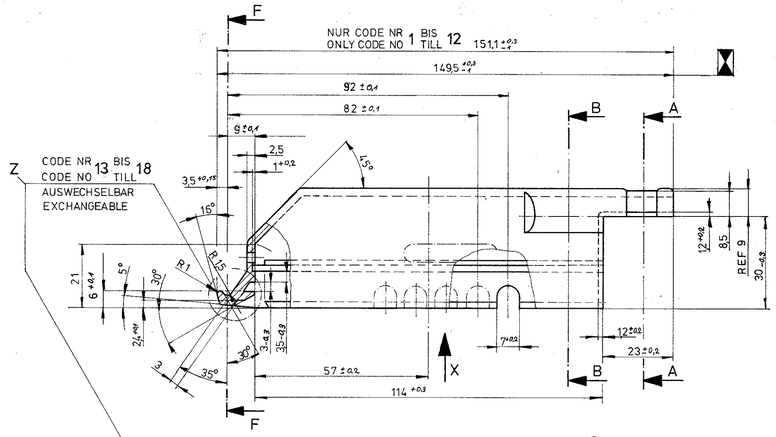

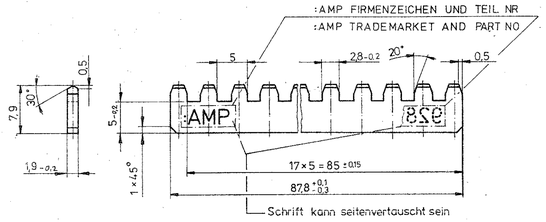

MASSTAB 2:1
SCALE

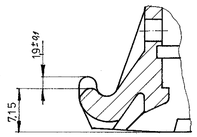

NUR CODE NR 1 BIS 12
ONLY CODE NO 1 TILL 12

EINZELHEIT Z M 2:1
DETAIL SCALE

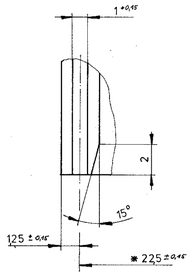

EINZELHEIT Y M 5:1
DETAIL SCALE

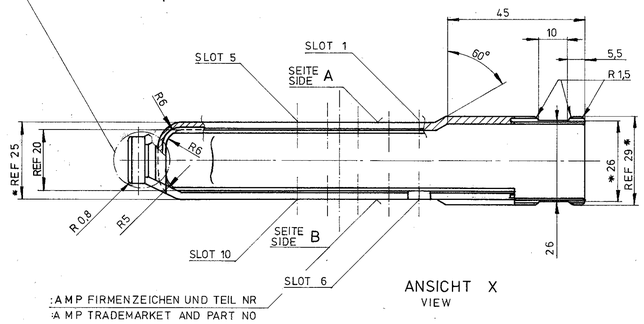

ANSICHT X
VIEW

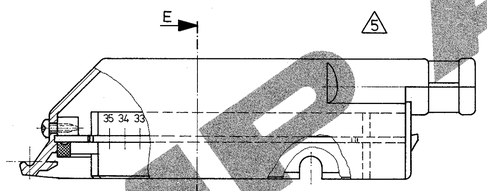

CODE NR. 16
CODE NO

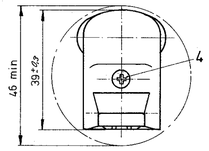

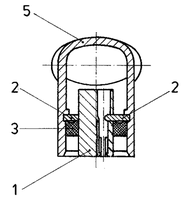

SCHNITT E-E
SECTION

BEMERKUNGEN:
NOTES:

1. Bei Bestellung nach Bestell-Nr. 827 663-4 werden die Teile unmontiert in einem Mini-Grip-Beutel verpackt.
2. Bei Bestellung nach Einzelteil Bestell-Nr. werden die Teile je nach Menge im Karton verpackt.
- Maße für / Dimensions to "S.P.C."
- ✳ Maße im montierten Zustand gemessen / Dimensions measured in mounted state
3. Werkstoff / Material Pos. Nr. / No. 1,5 : PA 6.6 GF 13% Gemäß Spez. / acc. to spec. SJM-4D 9688-A
4. Werkstoff / Material Nr. / No. 3 : Polynorboren
5. Werkstoff / Material Pos. Nr. / No. 2 : PA 6.6 GF 30% Gemäß Spez. / acc. to spec. SS-M4D 9004-A

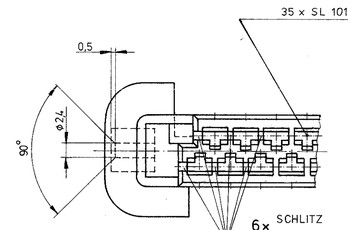

EINZELHEIT X M 2:1
DETAIL SCALE

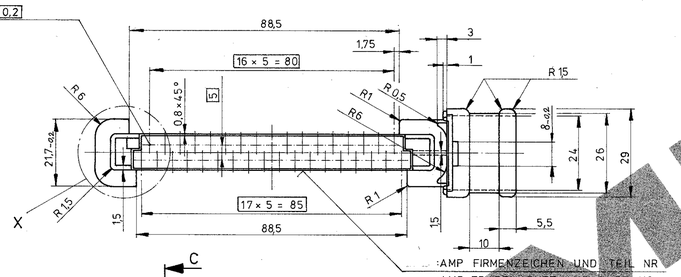

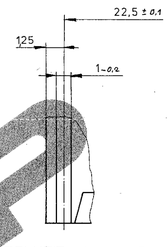

EINZELHEIT W M 5:1
DETAIL SCALE

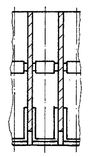

SCHNITT D-D M 2:1
SECTION SCALE

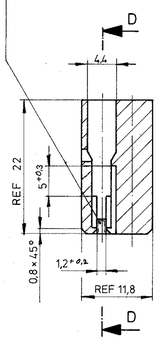

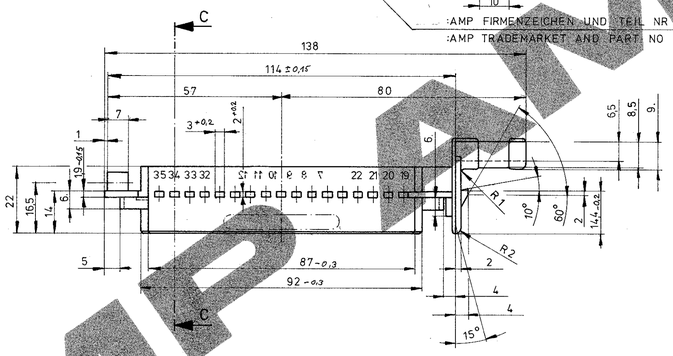

SCHNITT C-C M 2:1
SECTION SCALE

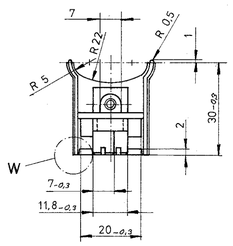

NUR FÜR FORD
FOR FORD ONLY

CODE-NR:
CODE-NO:

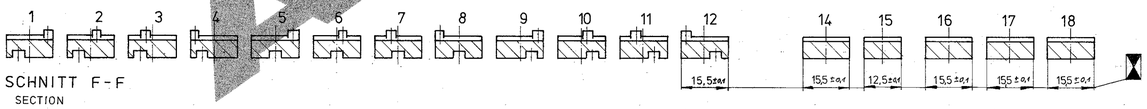

SCHNITT F-F
SECTION

BESTELL NR. 3-828 644-7	827 663-6	827 663-4	BENNENUNG	POS.	EINZELTEIL BESTELL NR.	FARBE COLOR	CODE NR. CODE NO	SCHLITZE AUF SLOTS OPEN	TEILE NR. PART NO.
1			Griffschale	5	3-928 520-7	GRÜEN GREEN	17	1, 2, 7	88 GG 14488 AAA
	1		Griffschale	5	928 557-1	SCHWARZ BLACK	15		86 GG 14488 AA
		1	Griffschale	5	927 558-1	ROT RED	16	6	86 GG 14488 AAA
1	1	1	Blechschraube	4	926 780-2	DIN 7981			
1	1	1	Dichtung	3	827 201-1				
2	2	2	Kamm (18polig)	2	928 544-1				
1	1	1	35 pol. Gehäuse	1	925 379-1				

ZEICHNUNG GÜLTIG AB .....

AMP — AMP DEUTSCHLAND GmbH, Langen b. Ffm., West Germany

BENENNUNG: 35 Pol. Stecker für Junior-Timer-Kontakt — K

NICHT TOLERIERTE MASSE	FORMAT	ZEICHNUNGS-NR.
± 0,2 MM, ± 2°	A1	827663

MASS-STAB	BLATT	REV.
1:1 (2:1, 5:1)	1 VON 1	A1

GEZ. 14.6.88 P. Braun — GEPR. 23.6.88 Bouda

AMP-EN-556-8/86