埋込みハンドル
EMBEDDED HANDLES

RoHS　ステンレス

FA-1946
ステンレス製

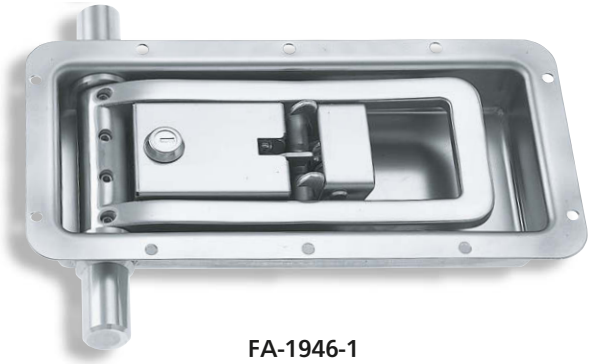

キーNo.T0230
Key

FA-1946-1

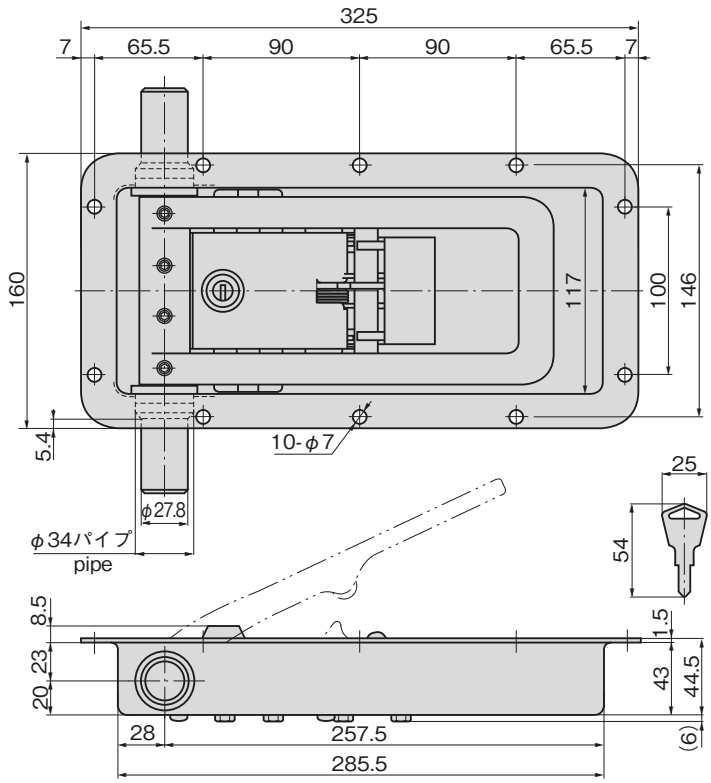

特　徴　Feature

- ステンレス製で耐食性に優れています。
- パイプは、扉内部に埋込まれるため、外観を損なわずバンボディーのイメージが一新されます。
- 大型扉に最適です。
- 錠前は防塵シャッター付リバーシブルキーです。
- 左右兼用型

- The product is made of stainless steel, providing excellent corrosion resistance.
- The pipe can be embedded within the door, making the van's appearance neat and creating smart image.
- FA-1946 is most suitable for large doors.
- The lock device has a dust proof shutter and the key is reversible.
- For both left-hand and right-hand use.

仕　様
- 材　　質：ステンレス鋼板（SUS304）
- 表面仕上：バフ研磨
- 付 属 品：キー2本

用　途
- 特装車・コンテナー車・ドライバン車・冷凍冷蔵車

納　期
- 特注品・・・納期お問合せください

備　考
- 鍵なしもあります。（FA-1946-2）
- フックとキーパーは別売です。詳細は166・167ページをご参照ください。
- φ34（t＝3.0）のパイプをご使用ください。パイプは別売です。
- ⚠ 永くご使用頂くために定期的に摺動部に高性能潤滑剤C-985（1367ページ）を塗布してください。

Specifications
- Material: Stainless steel plate (SUS304)
- Finish: Buffing
- Accessories: Two keys.

Specific-use
- Specially equipped vehicles, containers, dry vans and cold storage vehicles.

Remarks
- The hook and keeper is optional. See page 166・167 for detail.
- The pipe with dimensions of φ34 (t=3.0) is recommended. This pipe is optional.
- ⚠ To prolong the life of the product, apply a regular coating of high-performance lubricant C-985 (P.1367) to the sliding parts.

本製品は製造中止となりました。
This product is no longer manufactured.

パネル穴明け寸法
Panel drilling dimensions

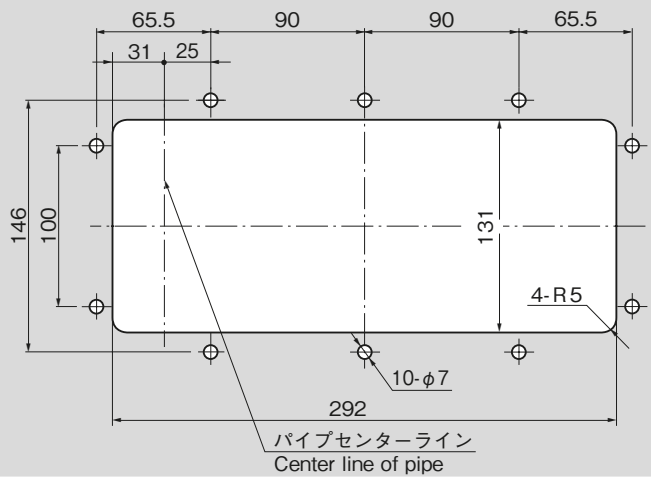

商品番号 Product No	RoHS	CAD	備　考 Remarks	適用フック・キーパー（別売） Applicable hook & keeper (optional)	製品質量（g） Mass	コード Code	単　価 Price	量販価格 Bulk Price 数量 Quantity	単価 Price
FA-1946-1	●		鍵付き With lock	FA-1815-S-6	3,700	901632	価格はお問合せください		
FA-1946-2	●		鍵なし Without lock	FA-1815-S-6	3,450	901633	価格はお問合せください		

●：RoHS指令対応品　▲：RoHS指令に対応可能です。　※大量のご注文は更にお安くなります。