マンホールロック
MANHOLE LOCKS

ステンレス　CAD

C-1470-W
ステンレス製

C-1470-W

C-1412の
シリンダー錠使用例
Example of application

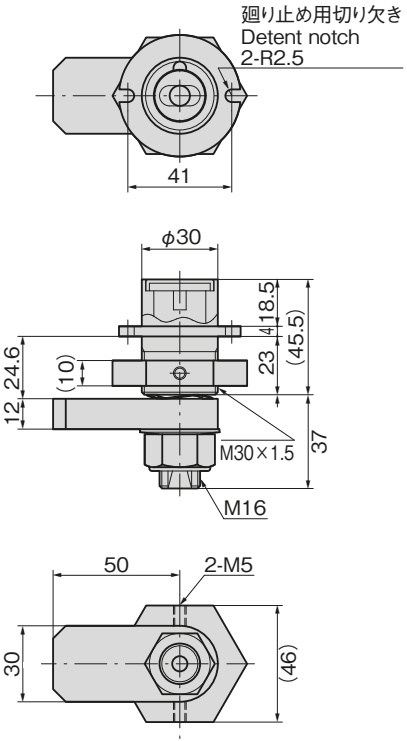

特　徴　Feature

- ステンレス製で耐食性に優れています。
- 肉厚で堅牢なマンホール専用ロックです。
- セキュリティのレベルに合せて使用できます。
  1. 簡易ロック仕様（シングルロック）専用ハンドルで開閉が可能です。
  2. 二重ロック仕様（ダブルロック）専用シリンダー錠を組込むことによりセキュリティアップができます。専用キーと専用ハンドルを使用し開閉する安全機構です。

- Made from stainless steel for excellent corrosion resistance.
- A thick, strongly built lock for exclusive use on manholes.
- Can be configured according to the level of security you need.
  1. Can be closed and opened with a special handle for the single-lock specifications.
  2. Can offer a higher level of security when equipped with a special cylinder lock for the double-lock specifications. This will constitute a highly safe lock system that can be opened and closed with a special key and a special handle.

仕　様　●材　　質：ステンレス鋼鋳物（SUS304）
　　●表面仕上：サンドブラスト処理
用　途　●マンホール・グレーチング
納　期　●特注品・・・納期お問合せください

Specifications　●Material: Stainless steel casting (SUS304)
　　●Finish: Sand blasting
Specific use　●Manhole gratings

商品番号 Product No.	RoHS 10	CAD	製品質量(g) Mass	コード Code	単　価 Price	量販価格 Bulk Price 数量 Quantity	単価 Price
C-1470-W		2D/3D	460	23650	¥7,200	5個～	¥6,920

●：RoHS10指令対応品
▲：RoHS10指令に対応可能です。
※大量のご注文は更にお安くなります。