VAC VACUUMSCHMELZE	**Spezifikation für weichmagnetische Kerne** *Specification for Soft Magnetic Cores*	**S-No.:** T60**006-**L2050- **W565-**52-
PK:	Kunde/*Customer:*	Datum: 05/98 Seite: 1 von 1

Rev.

Ausführung / ***Core design*:**
Ringbandkern / *Toroidal core:*

Kern für stromkomp. Drossel
Core for common mode choke

Nennmaße / ***Nominal Dimensions:***
50x40x20 mm

Legierung / ***Core Material:***
VITROPERM 500 F

Fixierung / ***Type of Finish*:**
Fix 022/B
(Kunststofftrog / Silikonkautschuk
Plastic box / silicon rubber)

Maßbild / ***Drawing:***
ohne Maßstab / *without scale*
Maße in mm / *Dimensions in mm*

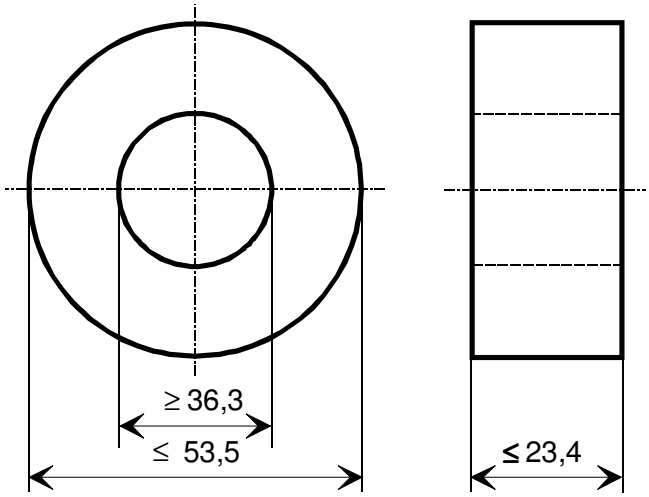

Magn. Nennwerte / ***Nominal magnetic values:***
$A_{L\ (10\ kHz)}$ = 18 µH, $A_{L\ (100\ kHz)}$ = 10 µH -52-

Bezugswerte / ***Rated Dimensions:***

A_{Fe} = 0,76 cm²
l_{Fe} = 14,1 cm
m_{Fe} = 79,0 g

Endprüfung / ***Final Inspection:*** (100% Prüfung, AQL...: IEC 410 / DIN ISO 2859)

1. Magnetische Prüfung (AQL 0,65) / ***Magnetical test*** *(AQL 0,65)*

(Prüfung des A_L-Wertes im Reihenersatzschaltbild gemäß A60092-Y3022-K009 /
Test of A_L-value in series mode according to A60092-Y3022-K009)

Induktivitätsprüfung ohne Gleichstromvormagnetisierung / Inductance test without DC-magnetisation

1.1 Einstellwerte / *Setting values:* I_{eff} x N = 30 mA -52-
f = 10 kHz -52-
Prüfwert / *Specified value:* 13,5 µH ≤ A_L ≤ 26,1 µH (entspr. / *corr.* 20000 ≤ μ_3` ≤ 38700) -52-

1.2 Einstellwerte / *Setting values:* I_{eff} x N = 30 mA
f = 100 kHz
Prüfwert / *Specified value:* 7,5 µH ≤ A_L ≤ 14,5 µH (entspr. / *corr.* 11100 ≤ µ`$_3$ ≤ 21500)

Herausgeber	Bearbeiter	KB-PM K				freigegeben
KB-EK	Till	Glasneck				Petzold

Weitergabe sowie Vervielfältigung dieser Unterlage, Verwertung und Mitteilung ihres Inhaltes nicht gestattet, soweit nicht ausdrücklich zugestanden. Zuwiderhandlungen verpflichten zu Schadenersatz. Alle Rechte für den Fall der Patenterteilung oder GM-Eintragung vorbehalten.
DJPW5 8/93