THIS DRAWING IS UNPUBLISHED.
VERTRAULICHE UNVEROEFFENTLICHTE ZEICHNUNG
© COPYRIGHT 1997 BY AMP INCORPORATED. ALL RIGHTS RESERVED.
ALLE RECHTE VORBEHALTEN

RELEASED FOR PUBLICATION
FREI FUER VEROEFFENTLICHUNG
.1997

MATED WITH:
PASSEND ZU:
HA.32

LOC	DIST
AI	-

PROJEKT NR.: -

REVISIONS
ANDERUNGEN

P	LTR	DESCRIPTION BESCHREIBUNG	DATE	DWN	APVD
	A1	Zeichnung erstellt	09.10.1997	GG	ST
	B1	Zeichnung Obererbeitet, PN's ergänzt Eg00-1744-98; Eg00-1806-98	01.11.98	SR	AK
	C1	Hut und Pg Verschraubung 21 ,29 wird ersetzt durch Zwischenstutzen Pg21 u. 6-Kt Pg21 Eg00-1039-99	26.05.99	SR	SM

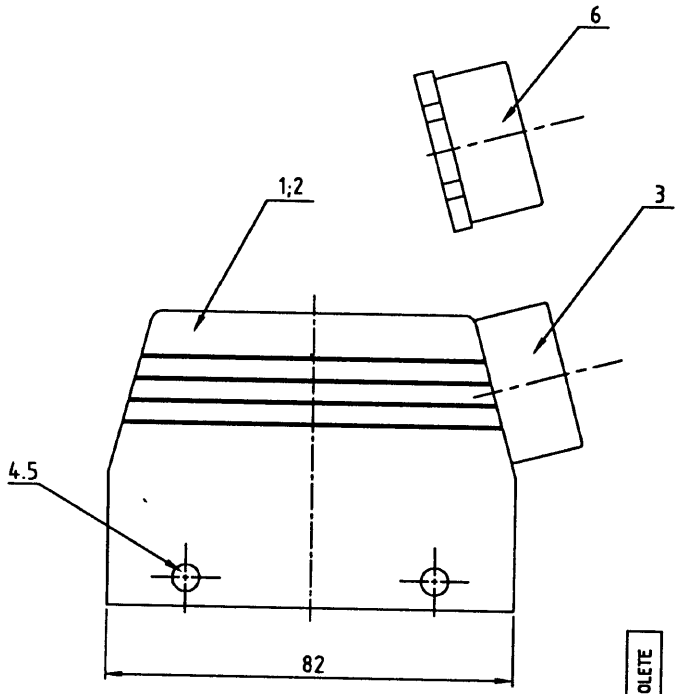

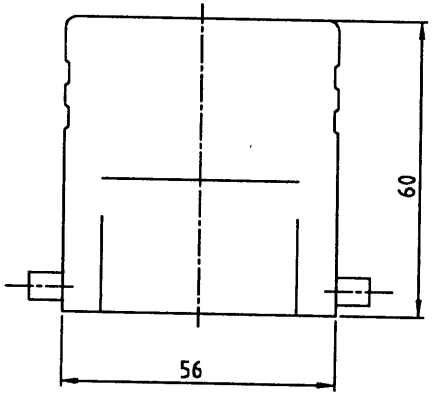

Notes,

⚠1 Material: Housing: aluminium diecasting alloy
Seals:

⚠2 Surface: Varnisch- grey
- aluminium oxid +
Varnisch black

Bemerkungen,

⚠1 Material: Gehäuse: Alu-Druckguß-Legierung
Dichtungen: Neoprene

⚠2 Oberfläche: Lackierung - grau
- Aluminium-oxid-Schicht +
Lackierung schwarz

OBSOLETE		OBSOLETE							
1	-	1	-	Zwischenstutzen 6-Kt Pg 21	Messing	vernickelt	-	6	
4	-	4	-	Vs-Bügelbolzen	V2A	-	-	5	
-	4	-	4	Vs-Bügelbolzen	Stahl	verzinkt	blau	4	
-	1	-	1	Zwischenstutzen Pg 21	Messing	vernickelt	-	3	
1	-	1	-	Steckergehäuse HA.32.Pg.1.21	Aluminium/ALU	aluminium oxid	black/schwarz	2	
-	1	-	1	Steckergehäuse HA.32.Pg.1.21	Aluminium/ALU	-	grey/grau	1	
2-1	1-1	2-6	1-6	DESCRIPTION / BENENNUNG	MATERIAL	SURFACE / OBERFLÄCHE	COLOR / FARBE	ITEM NO. POS.	REMARKS / BEMERKUNGEN

HA-K.32.STS-VS.1.21.Z
HA.32.STS-VS.1.21.Z
HA-K.32.STS.1.21.Z
HA.32.STS.1.21.Z
ORDERING TEXT / BESTELLTEXT

THIS DRAWING IS A CERTIFIED DOCUMENT FOR AMP INCORPORATED. IT IS SUBJECT TO CHANGE AND THE CONTROLLING DOCUMENT GENERATION SHOULD BE CONTACTED FOR THE LATEST REVISION. DIESES ZEICHNUNGSDOKUMENT WIRD DURCH AMP INCORPORATED KONTROLLIERT, ABGEGRENZT, DIE DEM TECHNISCHEN FORTSCHRITT DIENEN, UND VERANDERTEN. DER JEWEILS LETZTERMITTELTEN ANGEBOTSANFRAGE BEZIEHEN SIE AUF ANFRAGE.

DIMENSIONS: DIMENSIONEN: mm

TOLERANCES UNLESS OTHERWISE SPECIFIED: ALLGEMEINTOLERANZEN
n. ISO 8015
n. ISO 2768 - mH -E
n. DIN 16901 - 140
0 PLC 0-
1 PLC 0-
2 PLC 0-
3 PLC 0-
ANGLES /WINKEL 0-

MATERIAL ⚠1

FINISH /OBERFLÄCHE/FARBE ⚠2

DWN Gräf 09.10.1997
CHK Schnurpfeil 16.10.1997
APVD - -
PRODUCT SPEC PRODUKTSPEZ. -
APPLICATION SPEC VERARBEITUNGSSPEZ. -
WEIGHT GEWICHT -

AMP
HTS Elektrotechnik
53819 Neunkirchen, Germany

NAME
HOOD
STECKERGEHÄUSE HA.32.Sts.1.21.Z

SIZE	CAGE CODE	DRAWING NO ZEICHNUNGS-NR.	RESTRICTED TO NUR FUER
A3	00779	C-1102154	-

CUSTOMER DRAWING /KUNDENZEICHNUNG

MASSSTAB	BLATT	OF VON	REV
1:1	1	1	C1

AMP 1470-19 REV 27JUN96

This is a TRANSLATED file from Computervision, Inc., Medusa Revision 12.2.5T

Formell Order Code 131-830