THIS DRAWING IS UNPUBLISHED
VERTRAULICHE UNVEROEFFENTLICHTE ZEICHNUNG
© COPYRIGHT 1997 BY -
RELEASED FOR PUBLICATION --.--- 1993
FREI FUER VEROEFFENTLICHUNG
ALL RIGHTS RESERVED:
ALLE RECHTE VORBEHALTEN.

MATED WITH:
PASSEND ZU: 967670

LOC	DIST
A1	-

PROJEKT NR.: 95-52382

REVISIONS
ANDERUNGEN

P	LTR	DESCRIPTION BESCHREIBUNG	DATE	DWN	APVD
	B	Pin housing (pos. 3) changed: locking feature	27JUN2013	-	-
		changed to reduse the locking force			
		Slide (pos.2) changed: wall removed to use			
		extraction tool 7-1579008-5			
	B1	Changed color of housing 7-967584-3	06APR2016	CR	DM

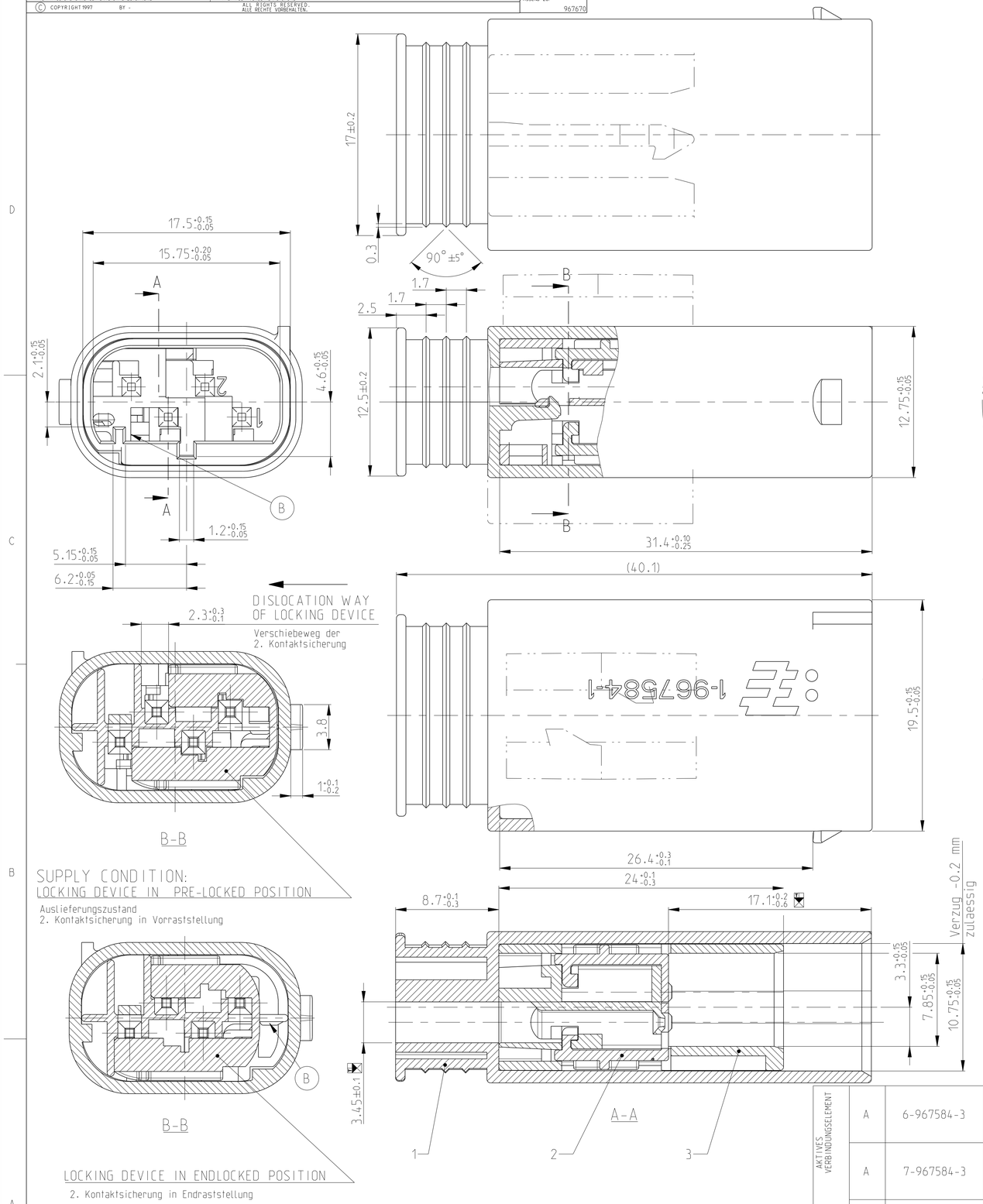

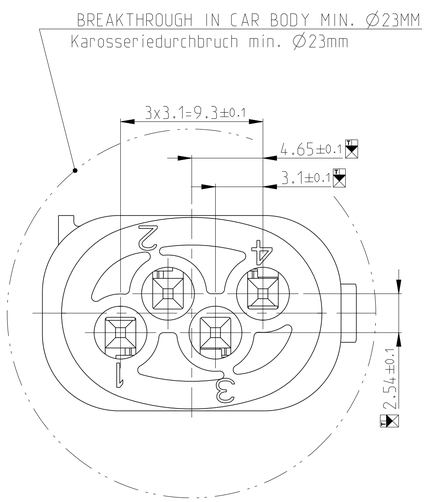

CODING / Kodierungen
2:1

OHNE VERBINDUNGSELEMENT

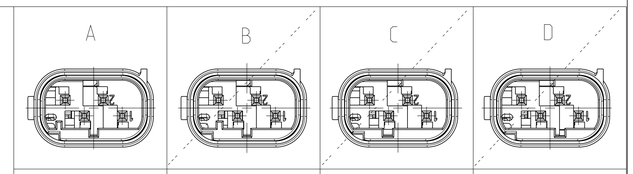

1-967584-1 | - | - | -

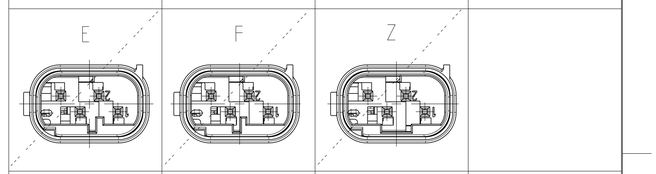

- | - | - | -

AKTIVES UND PASSIVES VERBINDUNGSELEMENT

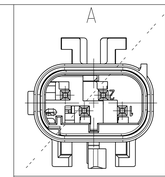

-

AKTIVES VERBINDUNGSELEMENT

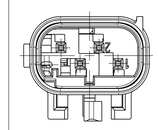

1-967584-3
7-967584-3

REMARKS
Bemerkungen

1 ONLY THE GERMAN-LANGUAGE VERSION SHALL BE BINDING
Maßgebend ist der deutsche Text

2 FUNCTIONALLY MEASUREMENTS MARKED WITH ☒ ARE DOCUMENTED IN THE EMPB. NOT MARKED MEASUREMENTS ARE MEASURED BUT NOT DOCUMENTED IN THE EMPB
DEVIATIONS HAVE TO BE CORRETED
Funktionsbestimmende Masse, die mit ☒ gekennzeichnet sind, werden im EMPB dokumentiert. Nicht gekennzeichnete Masse werden ebenfalls ausgemessen, aber nicht im EMPB dokumentiert. Abweichungen sind zu korrigieren

3 CAVITY ACCORDING TO MQS PIN CONTACT, SINGLE-WIRE-SYSTEM
SEE TE DRAWING NO 929453
MAX. WIRE SIZE RANGE 0.75MM² FLR PERMITTED
MAX. PERMITTED AMPERAGE FOR SINGLE CONTACTS
SEE MQS SPECIFICATION 108-18030-0
Kammer passend fuer MQS-Stiftkontakt, Einzel-Dichtungs-System siehe TE Zeichnung 929453
max. zul. Leitungsquerschnitt 0.75mm² FLR
die Stueckzahl ist im Leitungssatz festgelegt
Die zulaessige Strombelastbarkeit der einzelnen Kontakte siehe MQS Spezifikation 108-18030-0

4 USEABLE TO SOCKET HOUSING 967640
Passend zu Buchsengehaeuse 967640

1:1

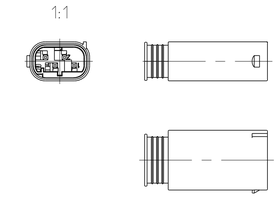

1:1

	KOD.	TE CONNECTIYITY BESTELL-NR	REV.	POS.	STOCK	BENENNUNG EINZELTEIL	WERKSTOFF	FARBE
AKTIVES VERBINDUNGSELEMENT	A	6-967584-3	B	3	1	PIN HOUSING/Stiftgehaeuse	PBT-GF15	NATUR RAL 9011
				2	1	SLIDE/Schieber	PBT-GF30	GREY/GRAU SIMILAR/aehnlich RAL 7037
				1	1	COVER HOUSING/Umgehaeuse	PBT-GF20	GELB/YELLOW SIMILAR/aehnlich RAL 1018
	A	7-967584-3	B	3	1	PIN HOUSING/Stiftgehaeuse	PBT-GF15 -	SCHWARZ/BLACK RAL 9011
				2	1	SLIDE/Schieber	PBT-GF30 -	GREY/GRAU SIMILAR/aehnlich RAL 7037
				1	1	COVER HOUSING/Umgehaeuse	PBT-GF20 -	GELB/YELLOW SIMILAR/aehnlich RAL 1018
	A	1-967584-3	B	3	1	PIN HOUSING/Stiftgehaeuse	PBT-GF15 -	SCHWARZ/BLACK RAL 9011
				2	1	SLIDE/Schieber	PBT-GF30 -	GREY/GRAU SIMILAR/aehnlich RAL 7037
				1	1	COVER HOUSING/Umgehaeuse	PBT-GF20 -	SCHWARZ/BLACK RAL 9011
OHNE VERBINDUNGS-ELEMENT	A	1-967584-1	B	3	1	PIN HOUSING/Stiftgehaeuse	PBT-GF15 -	SCHWARZ/BLACK RAL 9011
				2	1	SLIDE/Schieber	PBT-GF30 -	GREY/GRAU SIMILAR/aehnlich RAL 7037
				1	1	COVER HOUSING/Umgehaeuse	PBT-GF20 -	SCHWARZ/BLACK RAL 9011

THIS DRAWING IS A CONTROLLED DOCUMENT.
DIESES ZEICHNUNGSDOKUMENT WIRD DURCH APP INTERNATIO KONTROLLIERT.
DIESE ZEICHNUNG DARF OHNE ZUSTIMMUNG VON TYCO ELECTRONICS NICHT VERWENDET WERDEN, DAMIT DIE ZWECKE UEBERSCHREITEN OEFFNEN DIE AUF ANFRAGE.

DIMENSIONS: MASSEINHEITEN: mm
TOLERANCES UNLESS OTHERWISE SPECIFIED: ALLGEMEINTOLERANZEN
0 PLC ±- z. Tauwerung ISO 8015
1 PLC ±- z. ISO 2768 - mK
2 PLC ±-
3 PLC ±-
4 PLC ±-
ANGLES/WINKEL ±4°
MATERIAL siehe Tabelle -
FINISH/OBERFLAECHE/FARBE siehe Tabelle -

DWN H. Schuller 19.06.1997
CHK C.Ott 19.06.1997
APVD J. Waller 27.06.1997
PRODUCT SPEC PRODUKTSPEZ. 108-18569-0
APPLICATION SPEC VERARBEITUNGSSPEZ. 114-18061
WEIGHT GEWICHT -

TE Connectivity

NAME PIN HOUSING 4 POS., SWS. MQS ASS'Y
Stiftgehaeuse 4 pol., EDS. MQS ASS'Y
-

SIZE	CAGE CODE	DRAWING NO ZEICHNUNGS-NR.	RESTRICTED TO NUR FUER
A1	00779	C-967584	-

Customer Drawing /KUNDENZEICHNUNG | SCALE MASSSTAB 5:1 | SHEET BLATT 1 OF VON 1 | REV B1

4805 (3/11)