Alle Rechte vorbehalten/ *All rights reserved*

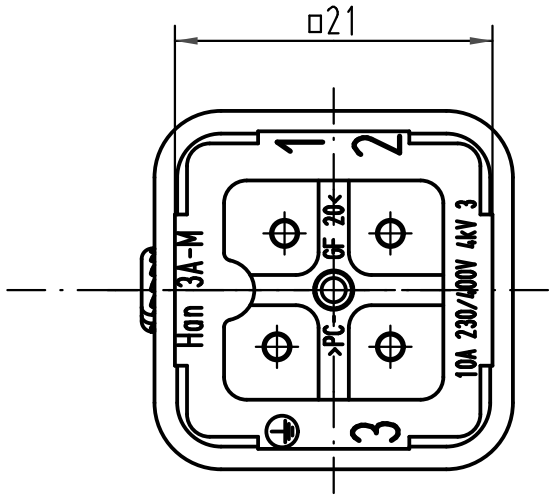

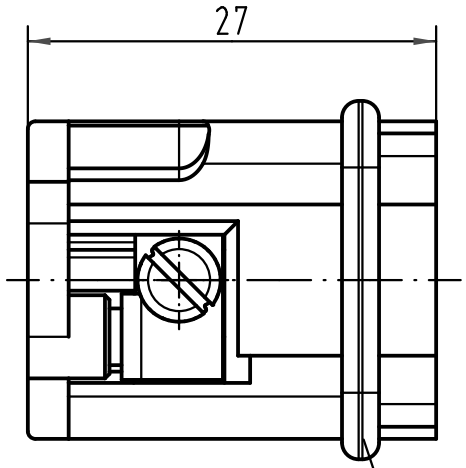

Dichtung
seal

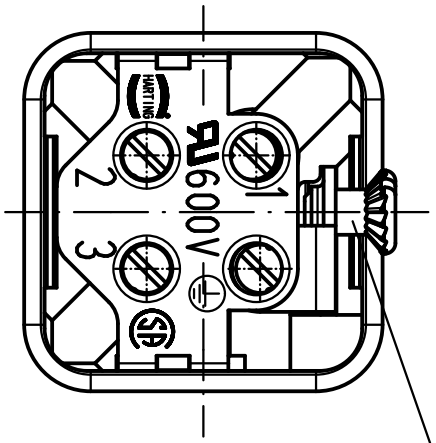

Befestigungsschraube
lose beigelegt
insert fixing screw
seperated enclosed

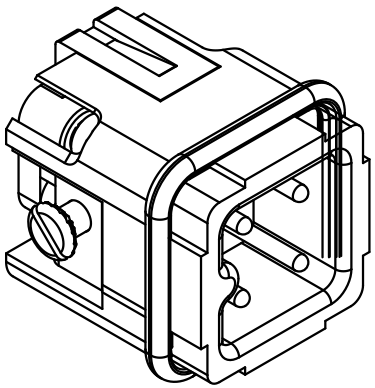

All Dimensions in mm Original Size DIN A 4			Techn. Character.			Nicht tolerierte Maße/ *Free size tolerances*
				Dat.	Name	Maßstab/ *Scale*
414050	31.07.08	Rull	Detail.	24.11.92	PENNER	2:1
410629	28.11.03	ML	Insp.		HERB	
410228	18.10.02	Loe.	Stand.			
30487	30.01.02	Gä	HARTING Electric GmbH & Co. KG D-32339 Espelkamp			
25852	16.04.99	PL				
Mod.	Dat.	Name				

Han 3A-M

Stifteinsatz/ *male insert*

TB 09 20 003 2611

Blatt/ *page*

Sub. f. TB 09 20 003 2611 v. 26.10.70