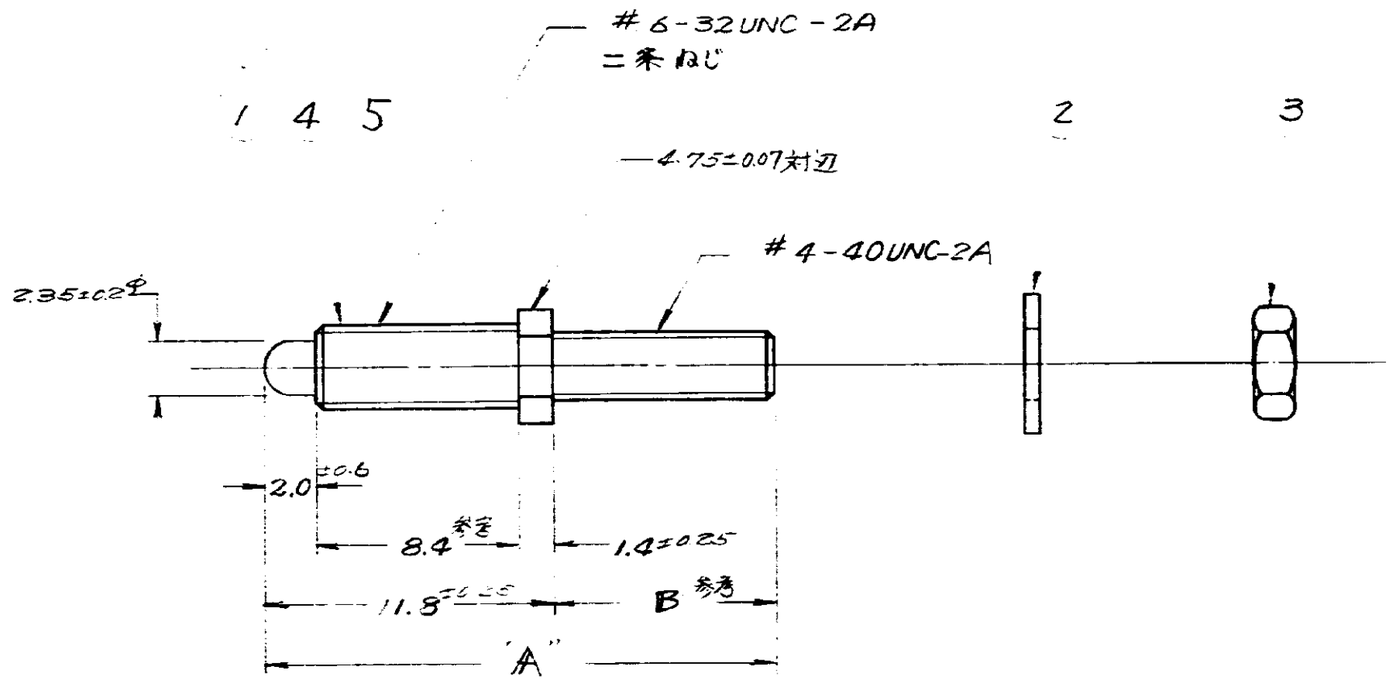

(参考) -1 相当品型番 200874-1
-2 相当品型番 200874-2

170986-3	23.6	11.8
170986-2	20.6	8.8
170986-1	20.6	8.8
部品番号	"A"	"B"

1	-	-	170972-5	固定ネジ #6-32 UNC	ステンレススチール 不動態処理	5
-	1	-	170972-3	固定ネジ #6-32 UNC	炭素鋼 銅めっき	4
1	1	1	25200-1	ナット #4-40UNC (参考)	炭素鋼 亜鉛めっき	3
1	1	1	200503-1	絶縁金具	ステンレス	2
-	-	1	170972-2	固定ネジ #6-32UNC	ステンレススチール 不動態処理	1
-3	-2	-1	番号 NUMBER	名称 NAME	材質 MATERIAL	NO.

F	REVISED FJD0-0320-04	Y.Y	D.M	13SEP '04
E2	REVISED (ECN-85-8322)			
E	ADDED PER ECN J87-6904			1/5 '88
E	REDRAWN WITH CHANGE			
D	ECN J4-3956			
C	ADDED			
B1				
B				
A	REVISED			
0	RELEASED			
LTR				

C-170986

20.6

170986
170986-1
170986-2
170986-3

上参照

上参照

4/11 '80
3-31-80

4-1

tyco Electronics
Tyco Electronics AMP K.K
Kawasaki, Japan

J B C-170986 F

固定ジャックスクリュー(ナット)