# 密閉用コーナーハンドル
## CORNER HANDLES FOR AIRTIGHTNESS

CAD **FA-615** 亜鉛合金製

FA-615-A

FA-615-B

キーNo.0200
Key

### 特　徴　Feature

- 握手にビニールコーティングを施した耐熱タイプ（100℃まで）
- オーブンなど高温にも使用できます。

- Grip is the vinyl-coated, heat-resistant type (Up to 100℃).
- Can be used for high-temperature ovens etc.

仕　様
- 製品質量：FA-615-A／920g
  FA-615-B／1,000g
- 材　　質：亜鉛合金（ZDC）
- 表面仕上：クロムめっき（MZCr）
- 鍵 番 号：0200
- 付 属 品：キー2本・受座

用　途
- 厨房用機器・医療用機器・試験機

納　期
- 標準在庫品

備　考
- 受座調整はビット幅が8mmの「－」ドライバーで行ってください。
- ⚠ **内部から解錠はできません。ウォークインタイプには、脱出装置付をお選びください。**

Specifications
- Mass: FA-615-A/920g
  FA-615-B/1,000g
- Material: Zinc alloy (ZDC)
- Key No.: 0200
- Finish: Chrome plating (MZCr)
- Accessories: Two keys and catch

Specific-use
- Middle-sized or lightweight large doors for kitchen, medical or inspection equipment

Remarks
- Use a minus driver with an 8mm-wide bit for adjusting the base.
- ⚠ **Cannot be unlocked from inside. Select the product with escape device for the walk-in type.**

| 商品番号 Product No. | RoHS 10 | CAD | コード Code | 単　価 Price | 量販価格 Bulk Price 数量 Quantity | 単価 Price |
|---|---|---|---|---|---|---|
| FA-615-A | | 2D/3D | 60334 | ¥6,800 | 5個～ | ¥6,530 |
| FA-615-B | | 2D/3D | 60335 | ¥6,800 | 5個～ | ¥6,530 |

●：RoHS10指令対応品　　※大量のご注文は更にお安くなります。
▲：RoHS10指令に対応可能です。

〔FA-615-A〕

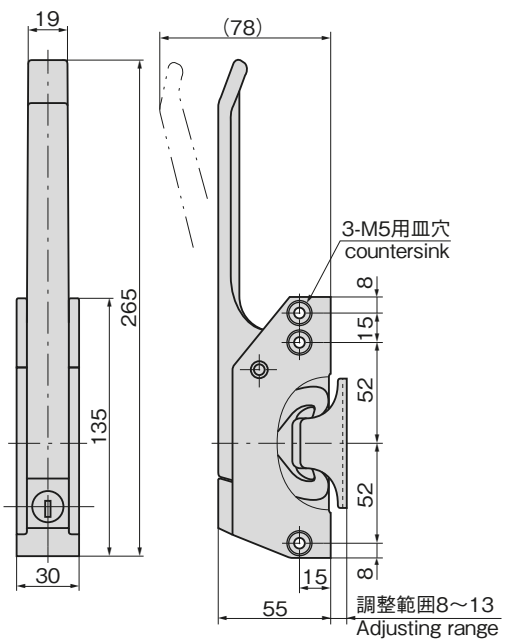

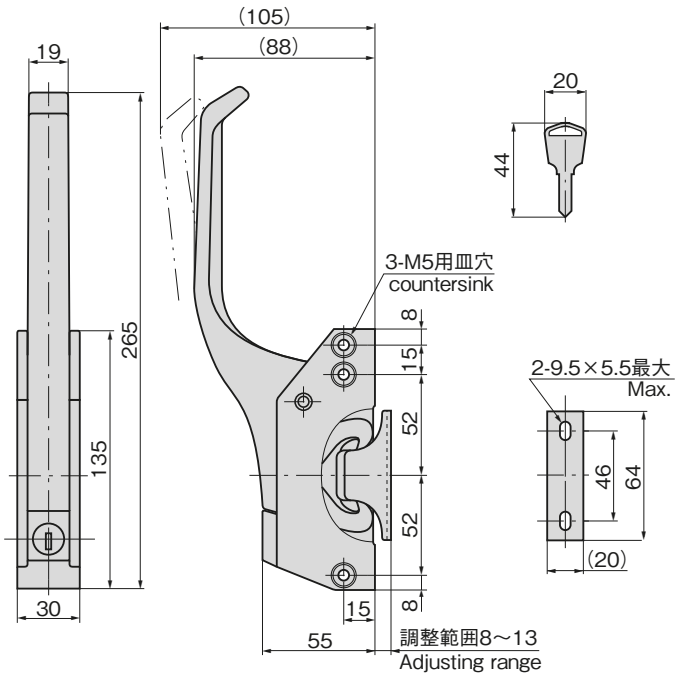
〔FA-615-B〕