ラッチ式平面ハンドル
LATCH TYPE FLUSH HANDLES

防水　三方締　キーチェンジ　CAD

A-542
亜鉛合金製

奥行き26mmの薄型

PAT.PEND.

A-542-3-R

A-542-4-R

キーNo.0200
Key

商品番号 Product No.	RoHS 10	CAD	製品質量(g) Mass	コード Code	単　価 Price	量販価格 Bulk Price 数量 Quantity	単価 Price
A-542-3-L			680	01813	¥4,000	5個～	¥3,840
A-542-3-R		2D/3D		01814	¥4,000	5個～	¥3,840
A-542-4-L			390	01815	¥2,600	5個～	¥2,496
A-542-4-R		3D		01816	¥2,600	5個～	¥2,496

●：RoHS10指令対応品
▲：RoHS10指令に対応可能です。

※大量のご注文は更にお安くなります。

特　徴　Feature

- 操作性の良い新デザインでワンタッチ開閉
- パネル下奥行26mmの薄型ハンドルです。
- A-542-3は3安全機構で内部からも解錠できます。
- つまみは取外しできます。
- A-542-3は3点締め（鍵付き）
- A-542-4は1点締め（鍵なし）の防水タイプです。
- 右開き用・左開き用（本図・写真共右開き用です。）

- Easy-to-operate new design and one-touch opening and closing.
- Thin handle. Depth under panel is 26mm.
- Can be unlocked from inside of the door by installing a knob on the back of the main body.
- The knob is removable.
- Waterproof type. A-542-3 is three-point securing. (with key) A-542-4 is one-point securing. (without key)
- The right-hand or left-hand use. (drawings and photos are for the right-hand use)

仕　様　●材　　質：亜鉛合金（ZDC）
●表面仕上：サチライトクロムめっき（MZCr）
●付 属 品：キー2本（A-542-3）
用　途　●配分電盤・制御盤・特装車・建設機械などの小型リッド
納　期　●標準在庫品
備　考　●A-542-3はφ4ロッドをご使用ください。

Specifications ●Material: Zinc alloy (ZDC)
●Finish: Satellite chrome plating (MZCr)
●Accessories: Two keys (A-542-3)
Specific-use ●Small lids for distribution boards, control boards, specially-equipped vehicles and construction equipment
Remarks ●A-542-3 must use the φ4 rod.

〔A-542-3〕

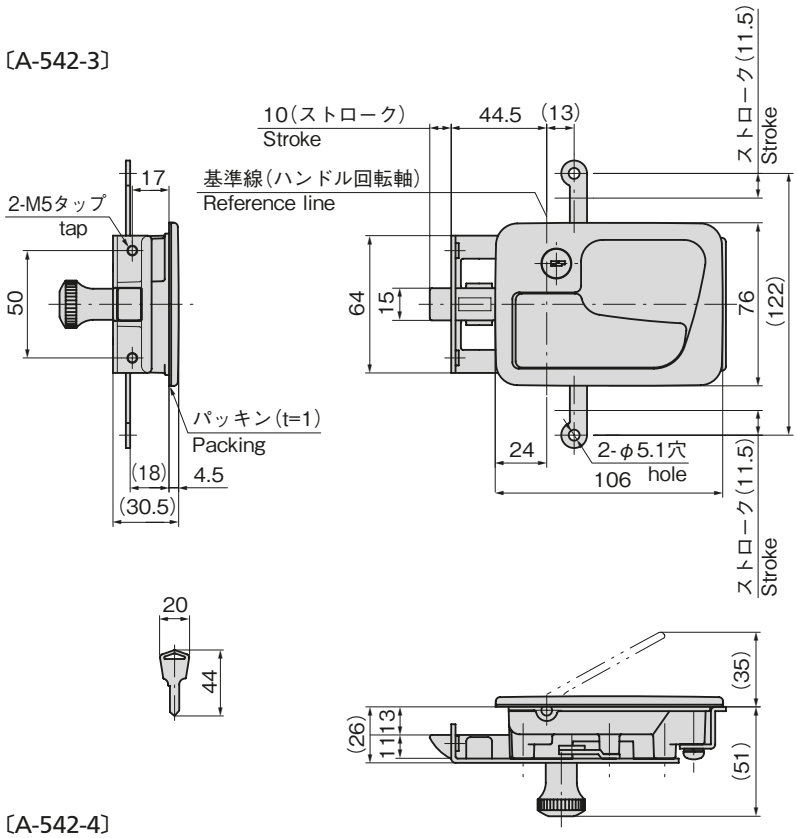

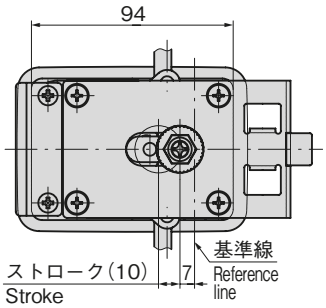

パネル穴明け寸法
(A-542-3-R)
Panel drilling dimensions

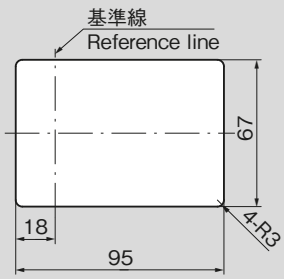

〔A-542-4〕

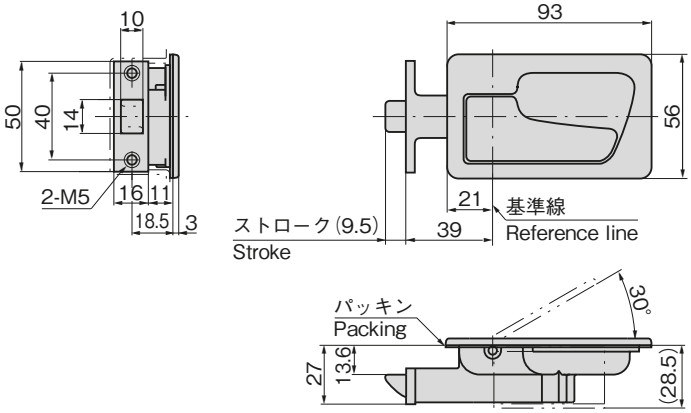
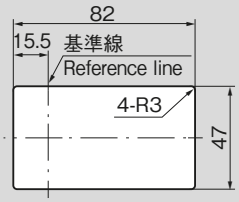
パネル穴明け寸法
(A-542-4-R)
Panel drilling dimensions