防水平面ハンドル
WATERPROOF ROUND-SHAPED FLUSH HANDLES

防水　CAD　A-52 亜鉛合金製

PAT.PEND.

A-52

取付け方法 Installation method

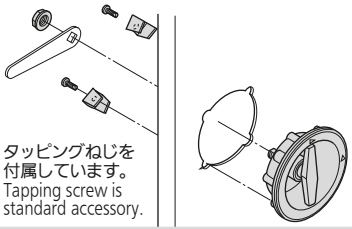

タッピングねじを付属しています。
Tapping screw is standard accessory.

パネル穴明け寸法 Panel drilling dimensions

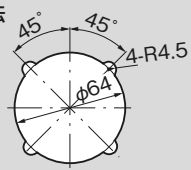

特　徴　Feature

- 防水タイプ（Oリング・パッキン使用）
- 左右兼用型

- Waterproof (Using O-ring and packing)
- For both left-hand and right-hand use.

仕　様
- 材　　質：亜鉛合金（ZDC）
- 表面仕上：亜鉛めっきクロメート処理（MZZn-C）

用　途
- 屋外用配分電盤・制御盤

納　期
- 標準在庫品

備　考
- 本製品の止め金取付け用ねじは、緩み防止のため「緩み防止剤」の塗布をお奨め致します。
- 止め金は641～646ページの□8穴の中からお選びください。

Specifications
- Material: Zinc alloy (ZDC)
- Finish: Zinc plating chromate treatment (MZZn-C)

Specific-use
- Outdoor power/distribution and control boards

Remarks
- It is recommended that thread-locking fluid be used to prevent loosening of the mounting screws for the catch.
- Select the stopper plate with □8-hole on page 641 to 646.

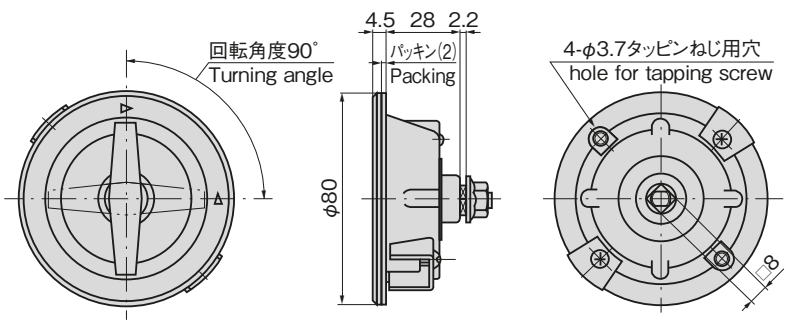

商品番号 Product No.	RoHS 10	CAD	製品質量(g) Mass	コード Code	単　価 Price	量販価格 Bulk Price 数量 Quantity	単価 Price
A-52		2D/3D	220	01120	¥1,150	10個～	¥1,104

●：RoHS10指令対応品　　※大量のご注文は更にお安くなります。
▲：RoHS10指令に対応可能です。