ECHELLE 2/1

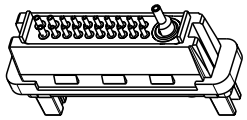

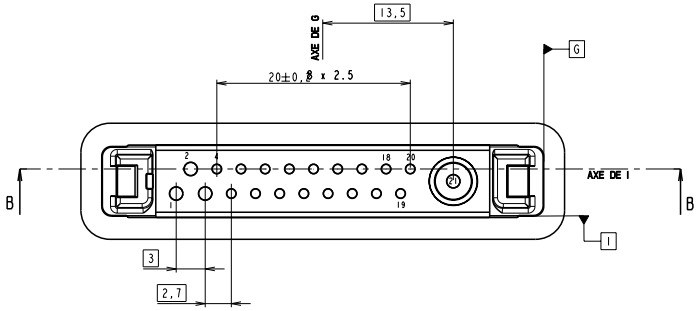

COUPE B-B

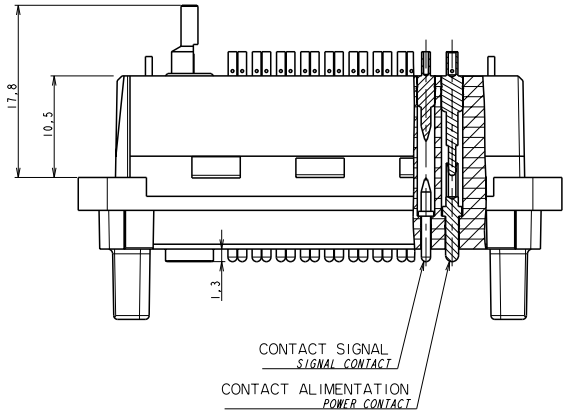

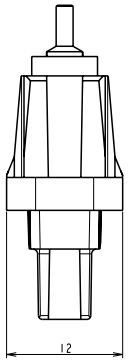

COUPE A-A

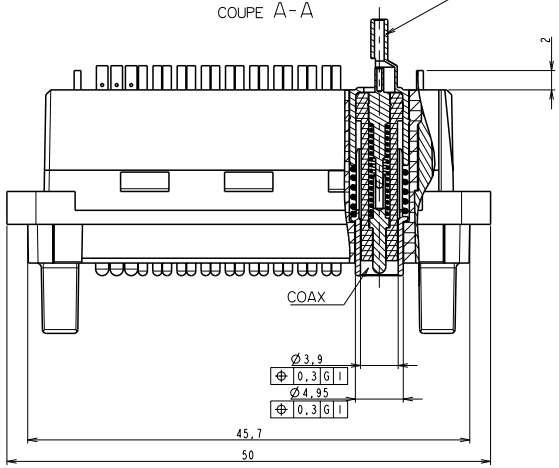

JOINT D'ACCOUPLEMENT
SEALING GASKET
Ref. (P/N): MPA3JSP-0014A00
Quantite (Qty): 1

FERRULE
SLEEVE
Ref. (P/N): MPA3CM0-0124A01
Quantite (Qty): 1

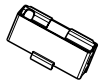

CAPOT DE BLINDAGE
SHIELD
Ref. (P/N): MPA3BC0-0009A01
Quantite (Qty): 1

AXE DE VERROUILLAGE
RETENTION PIN
Ref. (P/N): MPA3AM0-3438A01
Quantite (Qty): 2

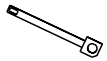

LAME DE VERROUILLEUR DE FICHE
RETENTION BLADE
Ref. (P/N): MPA3VC0-0068A00
Quantite(Qty): 2

CAPOT DE FICHE
PLASTIC COVER
Ref. (P/N):MPA3BC0-0636A00
Quantite (Qty): 1

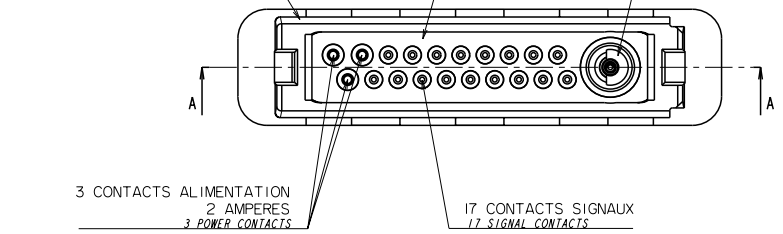

FICHE CABLEE
OPERATIONS DE MONTAGE
voir plan N° C29-MPA3-D
CABLED PLUG
MOUNTING PROCESS
see drawing P/N C29-MPA3-D

Mark with X REV.A in area indicated by X.....	Material		Spec ref --
	Mat code		
	Heattreat		
	Plating/finish		
	Dr	GASSIES	01/10/01
	Eng	--	01/10/01
	Chr	GASSIES	01/10/01
	Appr	GASSIES	99/02/15

ltr	ecn no	dr	date
A	LS3016	J.G	03/02/06

Tolerance: ISO 1302 / ISO 406 / ISO 1101
projection
mm
size A1
Scale 3/1
Product family
Model Name
Model Revision
ECN LS3016
REL Level ***

Title: KIT PLUG ACCESSORY PG2
dwg no: C19-MPA3-D
Rev. A
Prof file
catalog no MPA3-ECF-0003D
CUSTOMER
sheet 1 of 1

This drawing is confidential property. Reproduction or communication to any third party, disclosure and use without written authorization is prohibited. Ce dessin est la propriété confidentielle de FCI. Toute reproduction ou communication à un tiers, divulgation et utilisation sans autorisation écrite de FCI est interdite.

All rights strictly reserved. Reproduction or issue to third parties in any form whatsoever is not permitted without written authority from the proprietor. Tous droits réservés. La reproduction et la mise à disposition de tiers sous quelque forme que ce soit ne sont pas autorisées sans l'accord écrit du propriétaire.