VAC VACUUMSCHMELZE	**Spezifikation für weichmagnetische Kerne** *Specification for Soft Magnetic Cores*	**S-No.:** T60**006-**L2040- **W453-**03-
HFG: IAO	Kunde/*Customer:*	Datum: 27/11 Seite: 1 von 1

Rev.

Ausführung / ***Core design***:
Ringbandkern / *Toroidal core:*

Kern für stromkomp. Drossel
Core for common mode choke

Nennmaße / ***Nominal Dimensions:***
40x25x15 mm

Legierung / ***Core Material:***
VITROPERM 500 F

Fixierung / ***Type of Finish***:
Fix 022
(Kunststofftrog / Silikonkautschuk /
Plastic box / silicon rubber)

Maßbild / ***Drawing:***
ohne Maßstab / *without scale*
Maße in mm / *Dimensions in mm*

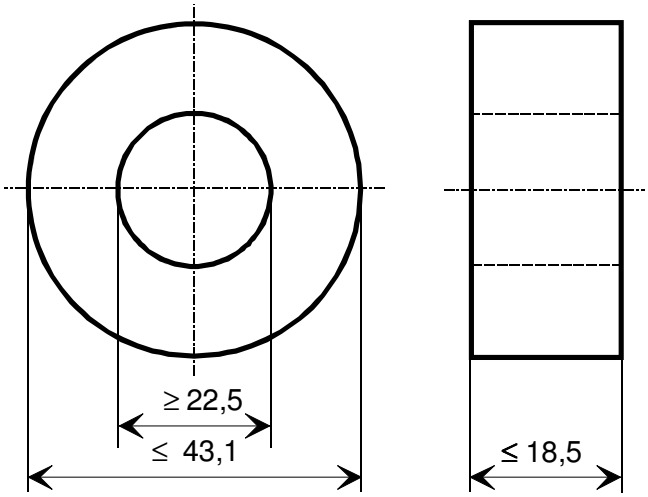

-03-

Magn. Nennwerte / ***Nominal magnetic values:***
$A_{L\ (10\ kHz)}$ = 25 µH

Bezugswerte / ***Rated Dimensions:***

A_{Fe} = 0,855 cm²
l_{Fe} = 10,2 cm
m_{Fe} = 64,2 g

Endprüfung / ***Final Inspection:*** (100% Prüfung, AQL...: IEC 410 / DIN ISO 2859)

1. Magnetische Prüfung (AQL 0,65) / ***Magnetical test*** *(AQL 0,65)*

(Prüfung des A_L-Wertes im Reihenersatzschaltbild gemäß A60092-Y3022-K009 /
Test of A_L-value in series mode according to A60092-Y3022-K009)
Induktivitätsprüfung ohne Gleichstromvormagnetisierung / *Inductance test without DC-magnetisation*

1.1 Einstellwerte / *Setting values:* I_{eff} x N = 20 mA
f = 10 kHz
Prüfwert / *Specified value:* 18,8 µH ≤ A_L ≤ 36,3 µH (entspr. / *corr.* 17850 ≤ μ_a ≤ 34500)

1.2 Einstellwerte / *Setting values:* I_{eff} x N = 20 mA -03-
f = 100 kHz
Prüfwert / *Specified value:* 12,9 µH ≤ A_L ≤ 26,4 µH (entspr. / *corr.* 12300 ≤ μ_a ≤ 25100) -03-

Hinweise / *Remarks:* Bau-Nr. / *Part-No.*: 96718475

Herausgeber	Bearbeiter	KB-PM	KB-E IN		Datum	freigegeben
KB-OP KT	Till	Truetsch	Petzold		07.07.2011	Günther

Weitergabe sowie Vervielfältigung dieser Unterlage, Verwertung und Mitteilung ihres Inhaltes nicht gestattet, soweit nicht ausdrücklich zugestanden. Zuwiderhandlungen verpflichten zu Schadenersatz. Alle Rechte für den Fall der Patenterteilung oder GM-Eintragung vorbehalten.
DJPW5 8/93