内部解除止め金
EMERGENCY LOCK-RELEASE CATCH

通常の扉が非常口に進化する

CAD

AC-25-ES
鉄製

特　徴　Feature

- 豊富なデザインのタキゲン製ハンドルとセットアップ可能。
- 従来のタキゲンハンドルを使用したまま内部より開扉。
- タキゲンのハンドルとセットアップで低コスト化を実現。
- 従来の平面ハンドル(A-160-A、A-240-A他)に取付けられます。

- Can be installed in flush handles.(A-160-A, A-240-A, etc)

仕　様
- 材　　質：冷間圧延鋼板(SPCC)
- 表面仕上：亜鉛めっきクロメート処理(MFZn-C)
- 適合ハンドル：AC-25-ES-AB-1=A-160-1・A-230-1 A-240-1・A-250-1・A-260-1 AC-25-ES-AB-2=A-160-2・A-230-2 A-240-2・A-250-2・A-260-2

納　期
- 標準品・・・納期お問合せ下さい

備　考
- 扉形状や締付け量により、操作性が異なります。ご注意下さい。
- 雲形タイプ平面ハンドルのサイズにより異なります。お問合せ下さい。
- 屋外でのご使用はご遠慮下さい。
- 止め金掛り高さに合せて製作致します。お問合せ下さい。
- AC-25-ES-1は中止品となりました。

Specifications
- Material: Main body/Cold rolled steel plate (SPCC)
- Finish: Main body/Zinc plating chromate treatment (MFZn-C)
- Applicable handles: AC-25-ES-AB-1=A-160-1/A-230-1 A-240-1/A-250-1/A-260-1 AC-25-ES-AB-2=A-160-2/A-230-2 A-240-2/A-250-2/A-260-2

Remarks
- Caution; operability varies according to the style of the door and the fastening load.
- This can't be used in the open air.
- Products AC-25-ES-1 is no longer manufactured.

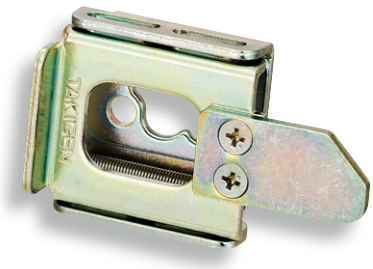

AC-25-ES-AB-1R

〔AC-25-ES-AB-R〕

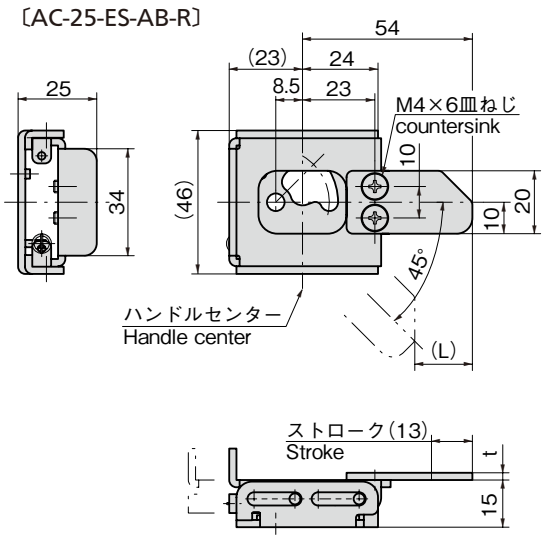

使用例
Example of application

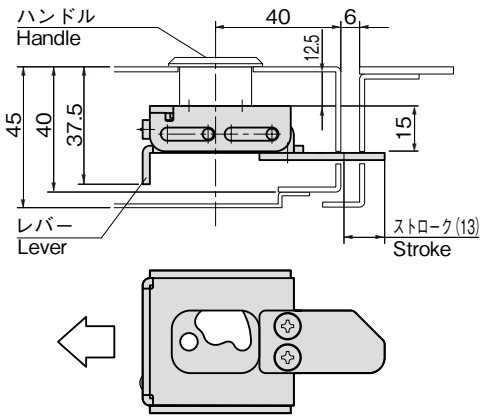

作動例
Example of operation

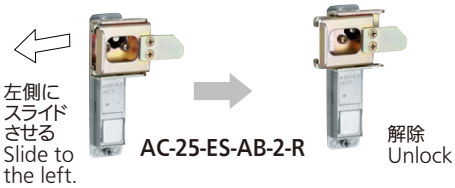

特注止め金も製作致します。

FRPの厚扉に最適です。
Suitable for thick doors of FRP.

商品番号 Product No.	RoHS	CAD	穴形状 Shape of hole	(L)	t	製品質量(g) Mass	コード Code	単　価 Price	量販価格 Bulk Price 数量 Quantity	単価 Price
AC-25-ES-2		2D	角穴 Square hole □8	15.8	2.3	100	03644	¥1,000	10個～	¥960
AC-25-ES-AB-1-L		2D	雲形穴 Cloud type hole 左開き用 Left-hand use	18.5	3.2	100	03645	¥950	10個～	¥903
AC-25-ES-AB-1-R		2D	雲形穴 Cloud type hole 右開き用 Right-hand use	18.5	3.2	100	03646	¥950	10個～	¥903
AC-25-ES-AB-2-L		2D	雲形穴 Cloud type hole 左開き用 Left-hand use	18.5	2.3	100	03647	¥860	10個～	¥817
AC-25-ES-AB-2-R		2D	雲形穴 Cloud type hole 右開き用 Right-hand use	18.5	2.3	100	03648	¥860	10個～	¥817

●：RoHS指令対応品　▲：RoHS指令に対応可能です。

※大量のご注文は更にお安くなります。