THIS DRAWING IS UNPUBLISHED.
VERTRAULICHE UNVEROEFFENTLICHTE ZEICHNUNG
© COPYRIGHT – By –

RELEASED FOR PUBLICATION
FREI FUER VEROEFFENTLICHUNG
– , – .

ALL RIGHTS RESERVED.
ALLE RECHTE VORBEHALTEN

MATED WITH:
PASSEND ZU:
–

LOC	DIST
A1	—

PROJEKT NR.: E85–9462

REVISIONS
AENDERUNGEN

P	LTR	DESCRIPTION BESCHREIBUNG	DATE	DWN	APVD
	B	WERKSTOFF WAR PC 10 GV	09.02.1993	GOEPEL	KRAEMER
	B1	ZEICHNUNG IN CAD UEBERTRAGEN	19.02.1999	TILLE	KRAEMER
	B2	ECR–10–025774	25JAN11	KK	HMR

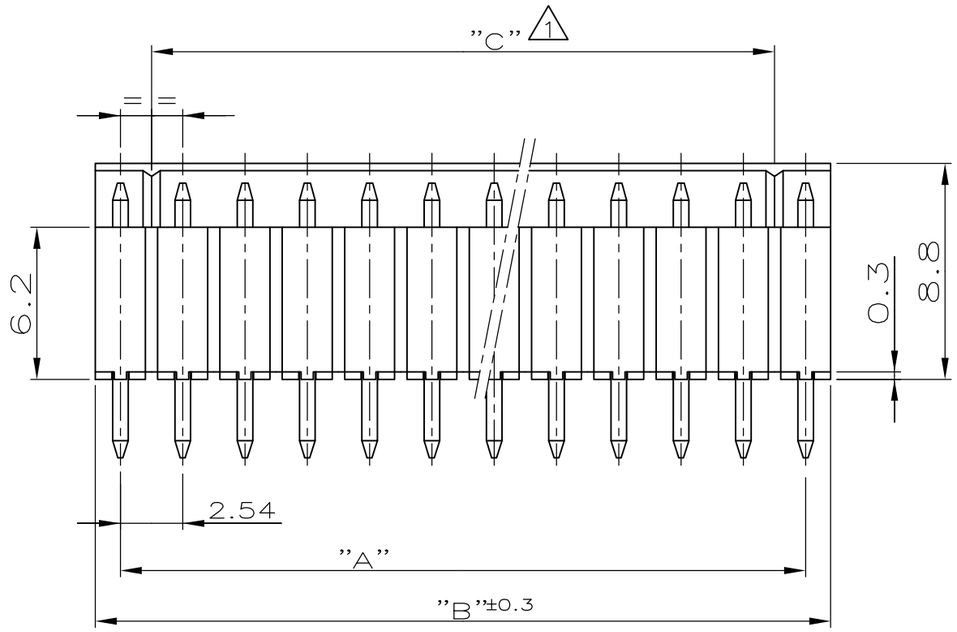

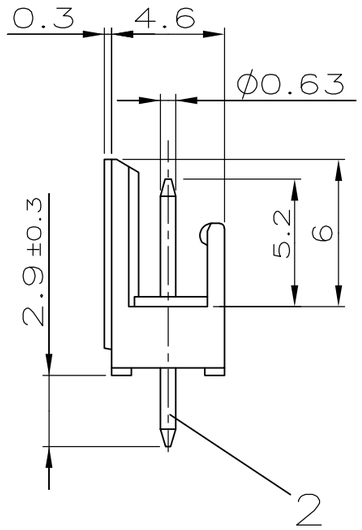

"A"	"B ±0.3"	"C"	POLZAHL	BESTELL–NR.:	
38.10	40.14	35.56	16	~~1–829 154–6~~	3
35.56	37.60	33.02	15	1–829 154–5	
33.02	35.06	30.48	14	~~1–829 154–4~~	3
30.48	32.52	27.94	13	1–829 154–3	
27.94	29.98	25.40	12	1–829 154–2	
25.40	27.44	22.86	11	1–829 154–1	
22.86	24.90	20.32	10	~~1–829 154–0~~	3
20.32	22.36	17.78	9	829 154–9	
17.78	19.82	15.24	8	829 154–8	
15.24	17.28	12.70	7	829 154–7	
12.70	14.74	10.16	6	829 154–6	
10.16	12.20	7.62	5	~~829 154–5~~	3
7.62	9.66	5.08	4	829 154–4	
5.08	7.12	2.54	3	829 154–3	
2.54	4.58	–	2	829 154–2	

1 KODIERSTEGE
NACH DEM ERSTEN UND VOR DEM LETZTEN KONTAKTSTIFT

2 OBERFLAECHE
KONTAKTBEREICH : 0.8µm Au UEBER 1.3µm Ni
LOETBEREICH : MIN. 2.0µm Sn UEBER 1.3µm Ni

3 OBSOLETE

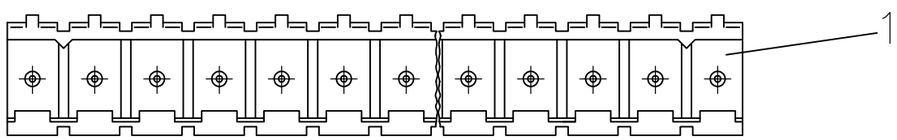

TE PART NO	PCS.	MATERIAL	SURFACE / COLOR	DESCRIPTION	ITEM NO
–	–	–	–	–	–
SIEHE TABELLE	POLZAHL	CuZn	2	KONTAKTSTIFT	2
	1	PBTP 30 GV UL 94 V0	NATUR	GEHAEUSE	1

LEITERPLATTENBOHRBILD

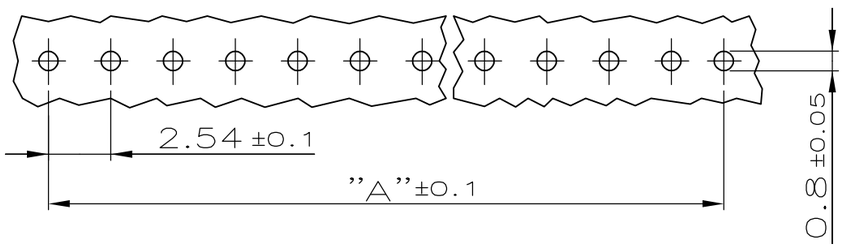

THIS DRAWING IS A CONTROLLED DOCUMENT.
DIESE ZEICHNUNG IST EIN KONTROLLIERTES DOKUMENT.

DIMENSIONS: DIMENSIONEN: mm

TOLERANCES UNLESS OTHERWISE SPECIFIED: ALLGEMEINTOLERANZEN
n. ISO 8015
n. ISO 2768 – mH –E
n. DIN 16901 – 140

0 PLC	± 0.2
1 PLC	± 0.2
2 PLC	± 0.2
3 PLC	± –
4 PLC	± –
ANGLES / WINKEL	± –

MATERIAL –
FINISH/OBERFLAECHE/FARBE –

DWN H.ATZMANN 24–FEB–88
CHK R. KRÄMER 24–FEB–88
APVD –
PRODUCT SPEC PRODUKTSPEZ. —
APPLICATION SPEC VERARBEITUNGSSPEZ. —
WEIGHT GEWICHT —

TE Connectivity

NAME
2–16 POS. AMP–QUICK PIN HEADER 180DEG
2–16 POL. AMP–QUICK STIFTLEISTE 180DEG

SIZE	CAGE CODE	DRAWING NO ZEICHNUNGS–NR.	RESTRICTED TO NUR FUER
A3	00779	C–829154	—

CUSTOMER DRAWING/KUNDENZEICHNUNG
SCALE MASSSTAB 4:1 | SHEET BLATT 1 OF VON 1 | REV B2