(2 : 1)

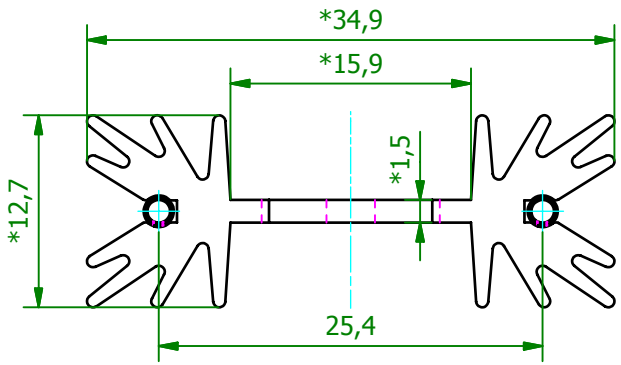

SK 104 25,4 STS

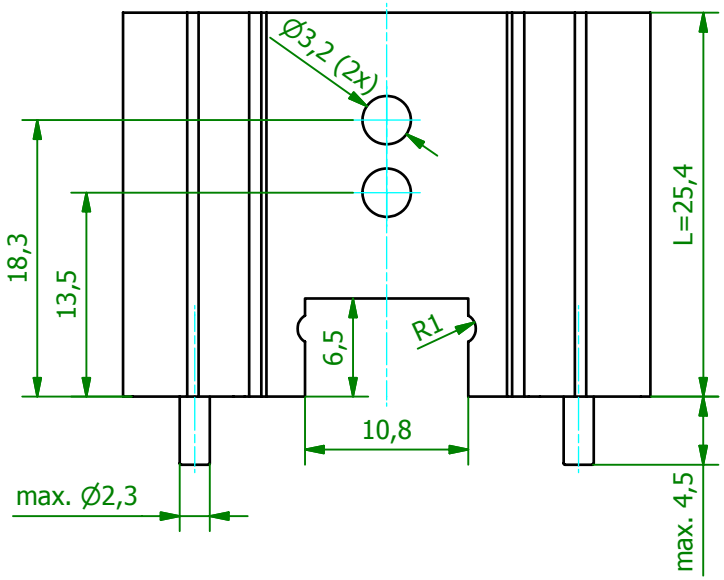

SK 38,1/50,8/63,5 STS

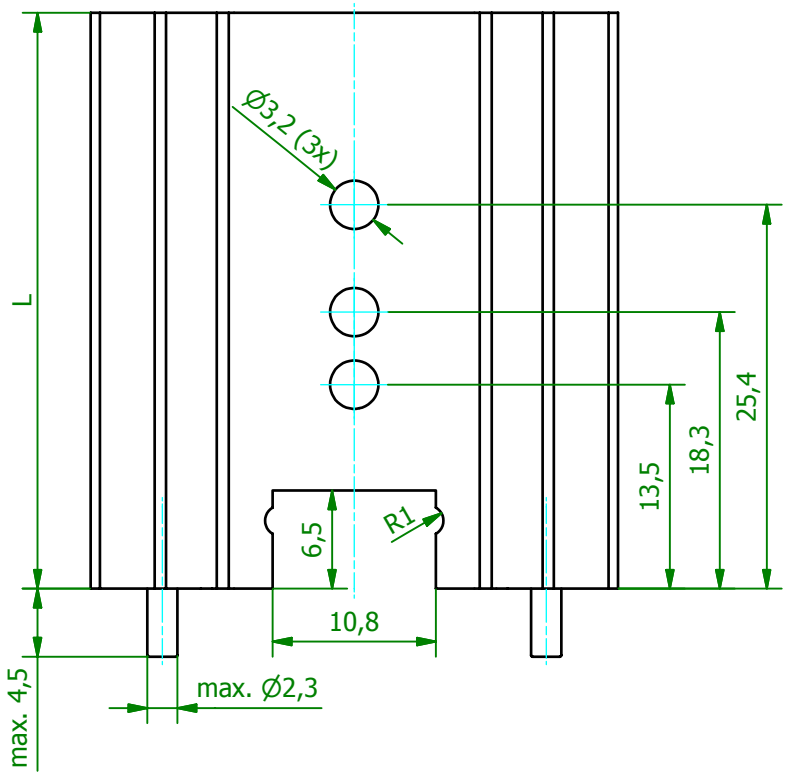

(1 : 1)
SK 104 25,4 STS

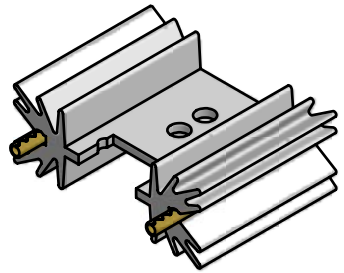

(1 : 1)
SK 104 38,1/50,8/63,5 STS

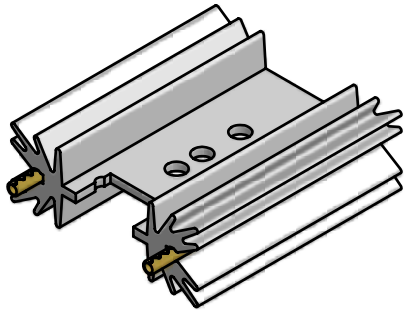

* Profiltoleranzen nach DIN EN 12020

Art.-Nr.	L (mm)	
SK 104 25,4 STS	25,4	
SK 104 38,1 STS	38,1	
SK 104 50,8 STS	50,8	
SK 104 63,5 STS	63,5	

Schutzvermerk gemäß
DIN ISO 16016 beachten
© Fischer Elektronik GmbH & Co. KG 2007

Freimasstoleranz
DIN ISO 2768m

Oberfläche
SA

Kunde 77777 - Fischer Elektronik

fischerelektronik

	Datum	Name
Erst.	25.06.2007	Lochen
Bearb.	29.01.2010	Lochen

Bezeichnung / Titel
SK 104 ... STS
für Leiterplattenmontage mit Lötstiften

Werkstoff / Material
AlMgSi0,5 F22
(EN AW 6060 T66)

Zeichnungs-Nummer
001020039

Blatt 1
Blätter 1

Z.	Änderungen	Datum	Name

C 001020038.iam

Profiltoleranzen nach DIN EN 12020