Alle Rechte vorbehalten/ *All rights reserved*

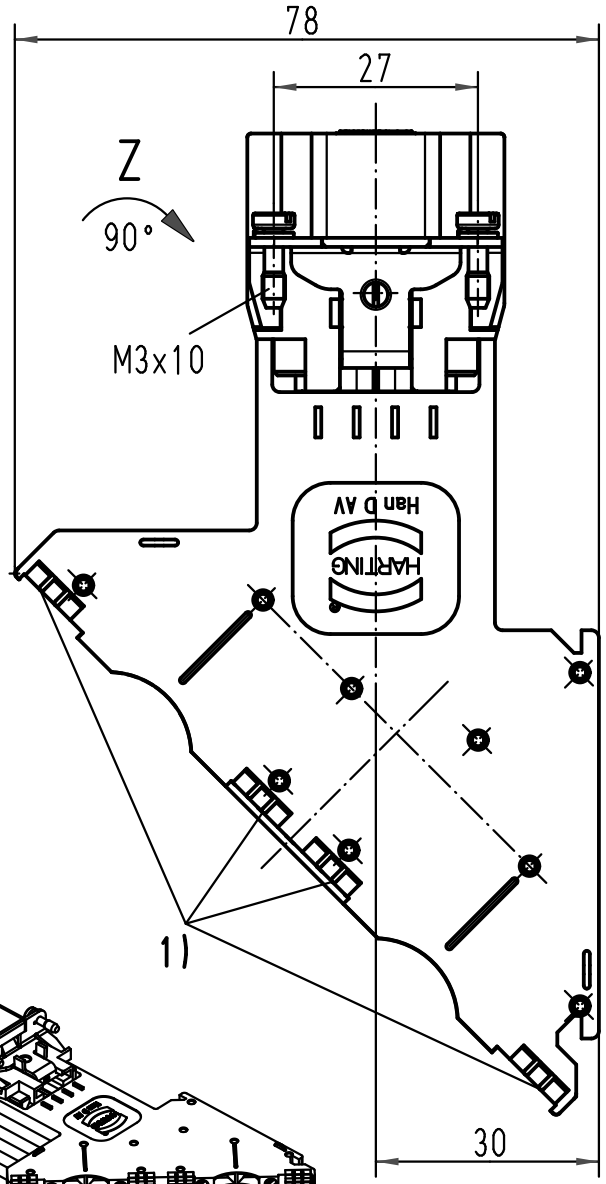


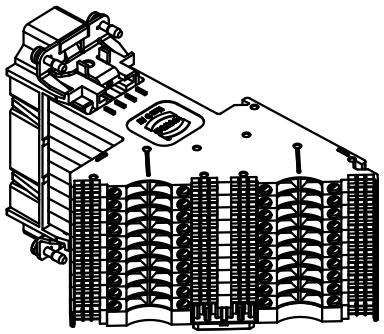

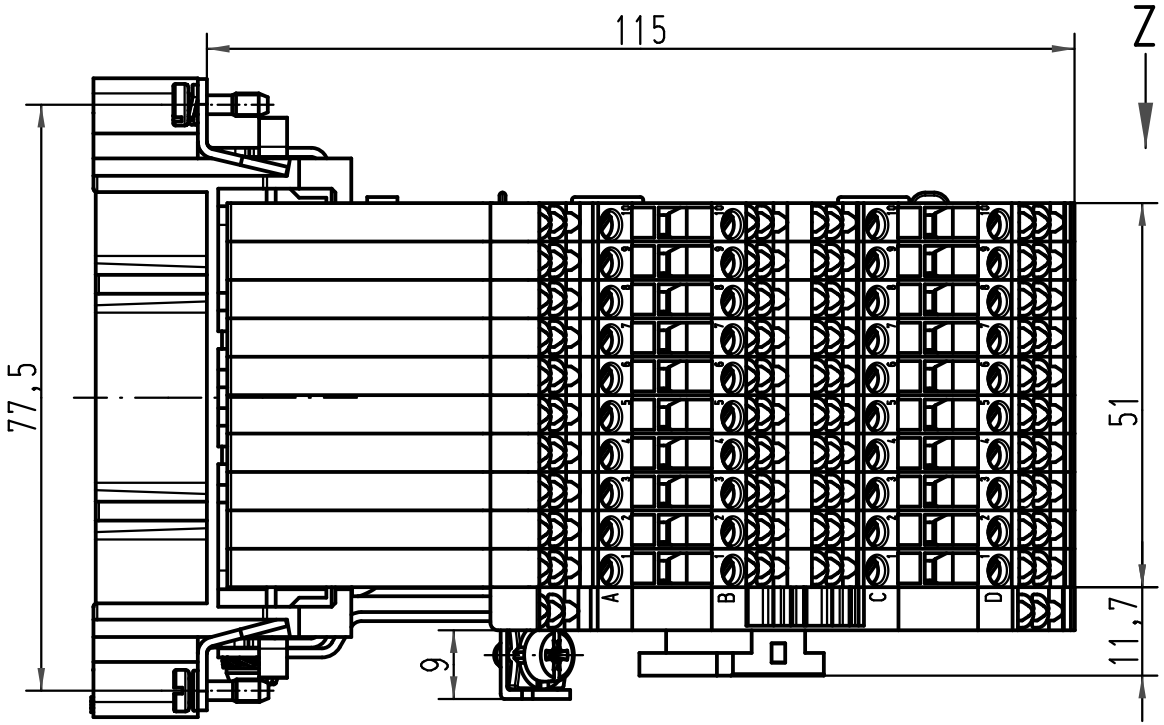


1) Aufnahme für Bezeichnungsschilder (max. 6-stellig) /
*slots for designation strips (max. 6 digits)*

Abisolierlänge der Litze / *stripping length:* 8-10 mm

All Dimensions in mm
Original Size DIN A 4

Techn. Character.

Nicht tolerierte Maße/ *Free size tolerances*

| | Dat. | Name | Maßstab/ *Scale* |
|---|---|---|---|
| Detail. | 09.07.09 | Ho | 1:1 |
| Insp. | | drie | |
| Stand. | | | |

# Han 40D-AV-M-SK

Anschlussverteiler rechts/
*terminal block connector right*

HARTING Electric GmbH & Co. KG
D-32339 Espelkamp

TB 09 21 040 4612

Sub. TB 09 21 040 4612 v. 23.11.01

Blatt/ *page* /

| Mod. | Dat. | Name |
|---|---|---|
| A | | |