ENG. NO SD-5159*

EDP NO. 08-70-00**

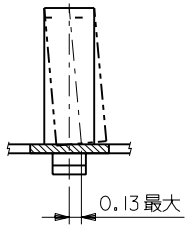

断面 A－A

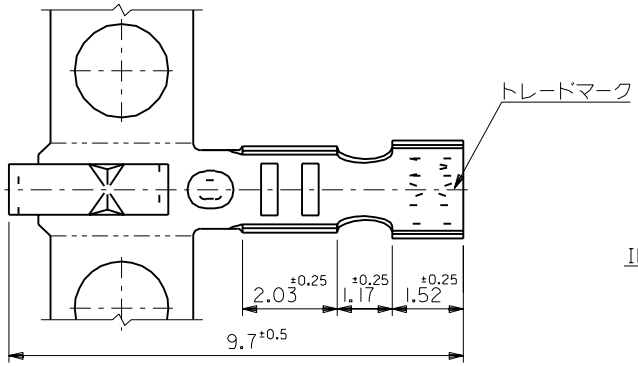

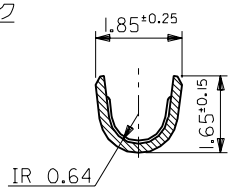

断面 B－B

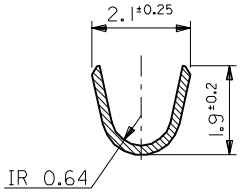

断面 C－C

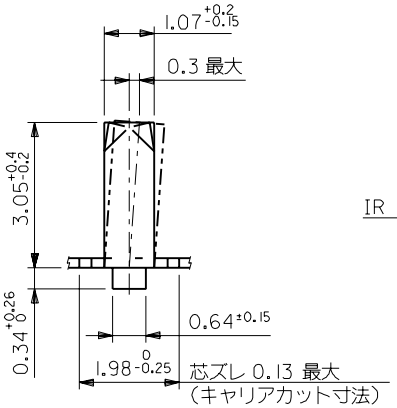

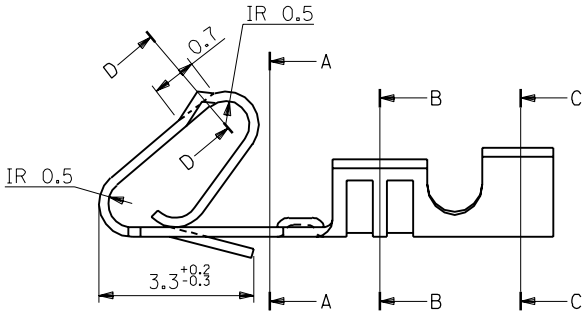

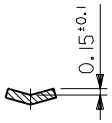

断面 D－D

メッキ仕様	材 質	端子形状	EDP NO.	ENG. NO.
錫 0.9μm以上	リン青銅	バラ状	08-70-0049	5159PBTL
リフロー処理	メッキ済	連鎖状	08-70-0048	5159PBT
錫 0.9μm以上	黄 銅	バラ状	08-70-0069	5159TL
銅下地 0.5μm以上	メッキ済	連鎖状	08-70-0064	5159T

角度 ANGLE	±3°
30 以上 OVER	±0.3
10 以上 OVER 30 未満 UNDER	±0.25
10 未満 UNDER	±0.2
一般公差 GENERAL TOLERANCES	

LTR 記号	REVISION RECORD 変更内容	DR. CHK.	DATE 日付
J	変更及び再作図 (J00775)	S.M H.H	90/7/9

REVISE ONLY ON CAD SYSTEM

材料 MATERIAL 表参照
板厚：0.203

仕上げ FINISH 表参照

適用電線範囲 WIRE RANGE AWG #22-#28

被覆外径 INS. RANGE Φ(1.2)-1.7

DRAWN BY 90/7/9 S.MOCHIZUKI
CHK'D BY '91/03/26 M.FUKUSHIMA
APP'D BY '91/03/26 M.ENOMOTO
尺度 SCALE 10-1

molex MOLEX-JAPAN CO.,LTD. 日本モレックス株式会社

EDP. NO. 08-70-00**

ENG. NO. SD-5159* REV J

TITLE 名称 MINI. KK. CRIMP RECEPTACLE

5159.S01 A

:MM DIMENSIONS IN METRIC DO NOT SCALE DRAWING

THIS DRAWING CONTAINS INFORMATION THAT IS PROPRIETARY TO MOLEX(JAPAN) AND SHOULD NOT BE USED WITHOUT WRITTEN PERMISSION
本図面は日本モレックス（株）の所有する情報を含むもので当社の許可なく複製を禁止する。

MXJ-8

ENG. NO SD-5159*

EDP NO. 08-70-00**

:MM DIMENSIONS IN METRIC DO NOT SCALE DRAWING

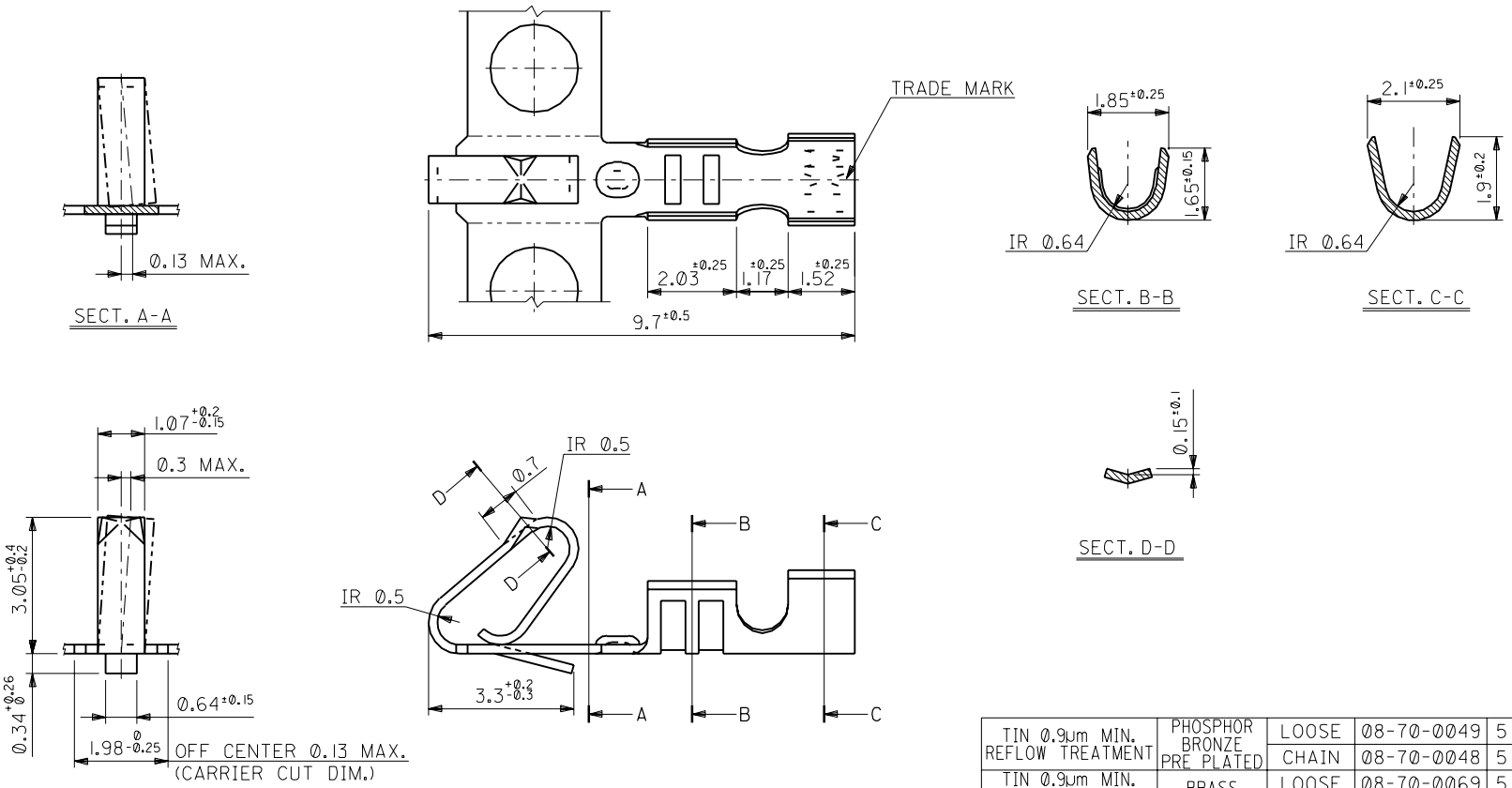

PLATING	MATERIAL	FORM	EDP NO.	ENG. NO.
TIN 0.9μm MIN. REFLOW TREATMENT	PHOSPHOR BRONZE PRE PLATED	LOOSE	08-70-0049	5159PBTL
		CHAIN	08-70-0048	5159PBT
TIN 0.9μm MIN. OVER COPPER 0.5μm MIN.	BRASS PRE PLATED	LOOSE	08-70-0069	5159TL
		CHAIN	08-70-0064	5159T

角度 ANGLE	±3°
30 以上 OVER	±0.3
10 以上 30 未満 OVER UNDER	±0.25
10 未満 UNDER	±0.2
一般公差 GENERAL TOLERANCES	

LTR 記号	REVISION RECORD 変更内容	DR. / CHK.	DATE 日付
J	REVISED & REDRAWN (J00775)	S.M / H.H	90/7/9

REVISE ONLY ON CAD SYSTEM

材料 MATERIAL: SEE TABLE THK : 0.203

仕上げ FINISH: SEE TABLE

適用電線範囲 WIRE RANGE: AWG #22-#28

被覆外径 INS. RANGE: Φ(1.2)-1.7

DRAWN BY 90/7/9 S.MOCHIZUKI

CHK'D BY '91/03/26 M.FUKUSHIMA

APP'D BY '91/03/26 M.ENOMOTO

尺度 SCALE 10-1

molex MOLEX-JAPAN CO.,LTD. 日本モレックス株式会社

EDP. NO. 08-70-00**

ENG. NO. SD-5159* REV J

TITLE 名称 MINI. KK. CRIMP RECEPTACLE

5159.S02 A

THIS DRAWING CONTAINS INFORMATION THAT IS PROPRIETARY TO MOLEX(JAPAN) AND SHOULD NOT BE USED WITHOUT WRITTEN PERMISSION
本図面は日本モレックス（株）の所有する情報を含むもので当社の許可なく複製を禁止する。

MXJ-8