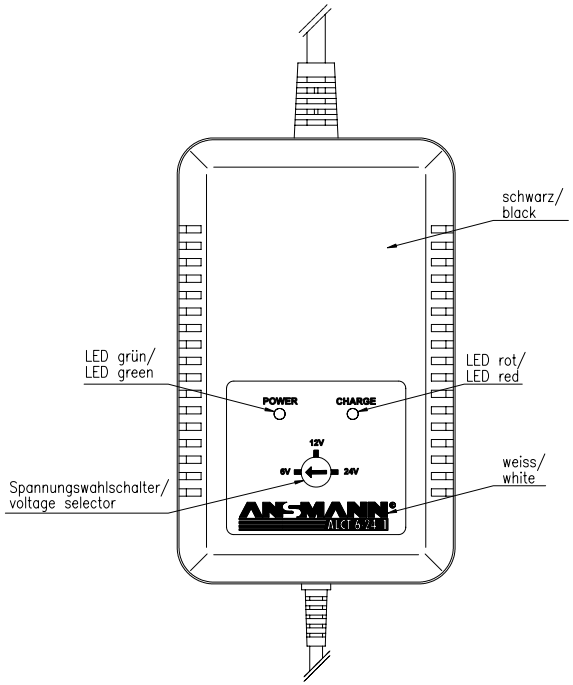

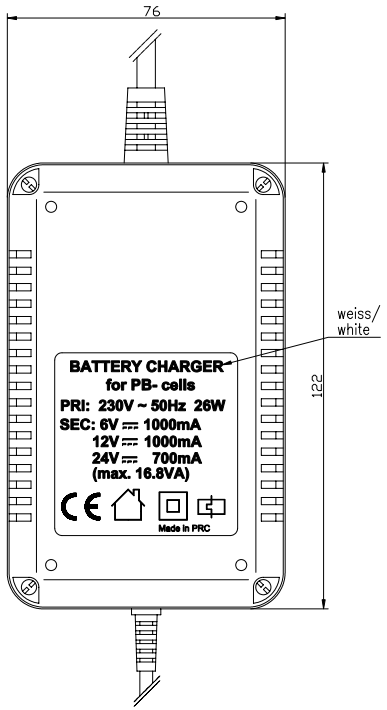

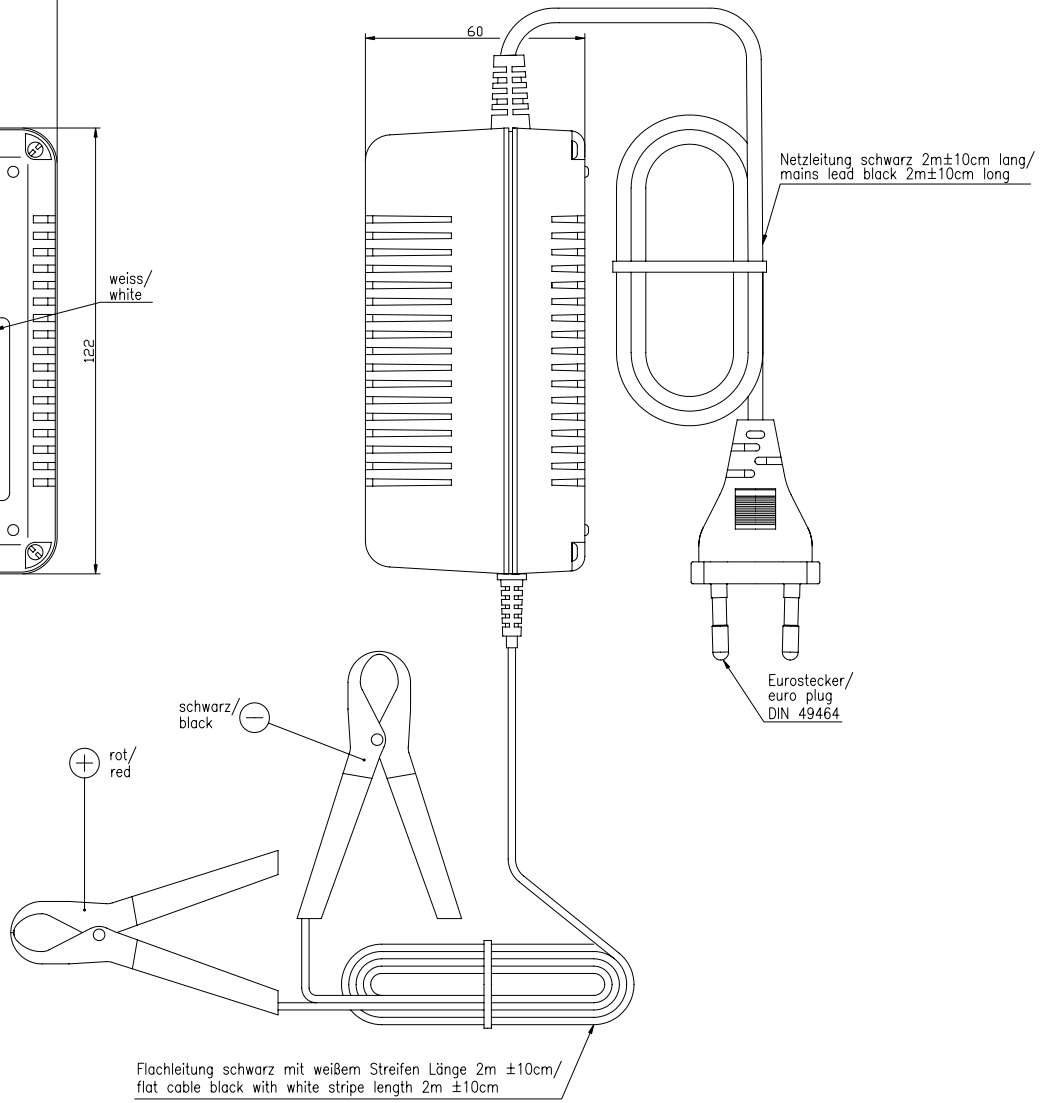

Technische Daten/
technical data

Eingangsspannung/ input voltage	: 230VAC ±10% /50Hz		
Ausgangsdaten/ output datas	: Nennspannung/ nominal voltage	Ladeschlußspannung/ final charge voltage	Ladestrom/ charging current
	6V	6,9V ±2%	1000 mA ±10%
	12V	13,8V ±2%	1000 mA ±10%
	24V	27,6V ±2%	700 mA ±10%
Schutzart/ protection	: IP 20		
Isolation/ insulation	: 4 kV	Eingang/Ausgang primary/secondary	
Betriebstemperatur/ operating temperature	: 0°C.....+25°C		
Lagertemperatur/ storage temperature	: −25°C.....+70°C		
Gewicht/ weight	: 1040g inkl. Verpackung/ 1040g incl. package		
Gehäuse/ case	: Tischgehäuse schwarz/ desktop case black		
Verpackung/ packaging	: Einzelverpackung, farbige Faltschachtel 205x145x70mm(LxBxH) VE: 4 Stück/ individual packaging, colored folding box, 205x145x70mm(LxWxH) PU: 4 pcs		
Approbationen/ approvals	: CE		
indicators	: LED grün leuchtet bei Betrieb/ LED red lights steadily during operation LED rot leuchtet beim Laden, erlischt bei vollem Akku/ LED red lights steadily during charge, turns off when battery is full		

Verwendungsbereich/Application range für Anfrage/for inquiry xxx/xx				Zul. Abweichung/ Allowable deviation	Oberfläche/ Surface	Maßstab/Scale 1:1	Gewicht/Weight
						Werkstoff/Work material, Modell-Nr.	
				2006	Datum/Date	Name	Zeichnungsname/Drawing name
				Erstellt/ Drawn by	13.03.	JY	Bleiladegerät/lead acid charger ALCT 6-24/1
V0	---	17.03.06	KK	ANSMANN GmbH		Zeichnungsnummer/Drawing number Artikelnummer/Part number 5207343	Blatt/ Sheet 1
Version	Änderung/Change	Datum/Date	Name	Ursprung/Origin	Proj. XX/XX/XX	Ersatz für/Replaced by	Ersatz durch/Replacement through

Diese Zeichnung/CAD-Daten dürfen ohne unsere Genehmigung weder vervielfältigt noch Dritten zugänglich gemacht werden. Bei Benutzung ist nur für die Zwecke gestattet, für die wir sie ausdrücklich zur Verfügung gestellt haben. Die Zeichnung/CAD-Daten sind auf Verlangen jederzeit unverzüglich zurückzugeben. Zuwiderhandlungen sind strafbar und verpflichten zum Schadensersatz. Für den Fall der Anmeldung eines Patents oder Gebrauchsmusters behalten uns Rechte vorbehalten. ANSMANN behält das Recht der ausschließlichen Schutzrechtsanmeldung. Wir behalten uns
the right to modify and improve at any time the product described in this data sheet without prior notice.