THIS DRAWING IS UNPUBLISHED.
VERTRAULICHE UNVEROEFFENTLICHTE ZEICHNUNG
RELEASED FOR PUBLICATION ,1998
FREI FUER VEROEFFENTLICHUNG
© COPYRIGHT 1998 BY AMP INCORPORATED. ALL RIGHTS RESERVED.
ALLE RECHTE VORBEHALTEN

MATED WITH:
PASSEND ZU:
–

LOC	DIST
A1	–

PROJEKT NR.: –

REVISIONS
AENDERUNGEN

P	LTR	DESCRIPTION BESCHREIBUNG	DATE	DWN	APVD
	A1	neu gezeichnet; EG00-0609-99	23.03.99	SR	SM

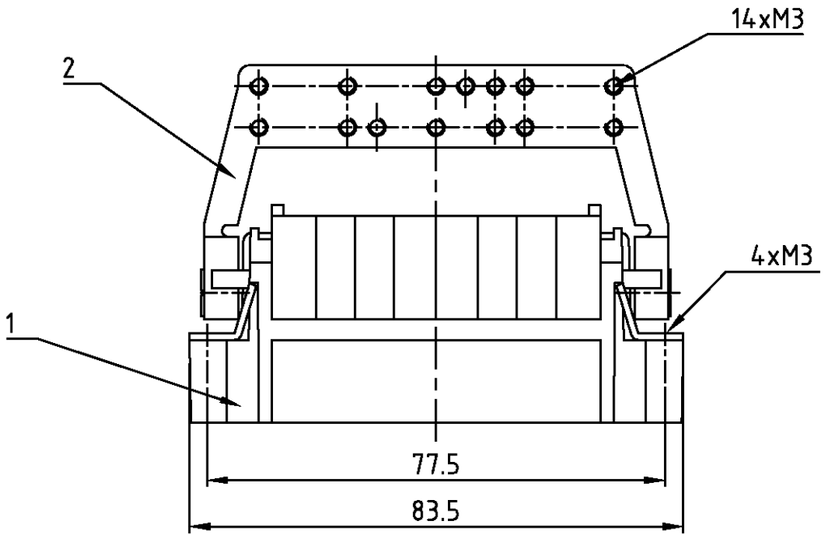

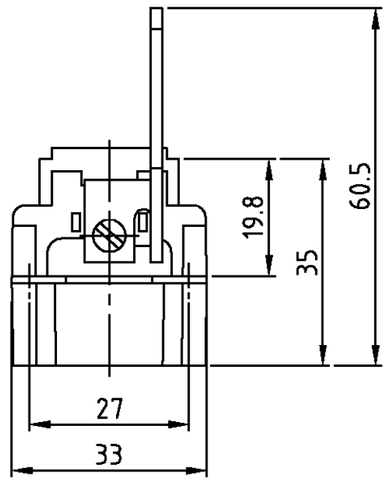

Montagehinweis

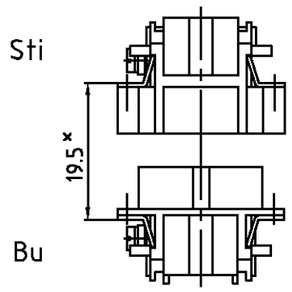

× Abstand für sichere Kontaktgabe max: 21 mm

Kontaktanordnung
Contact arrangement

Ansicht Anschlußseite
view from termination side

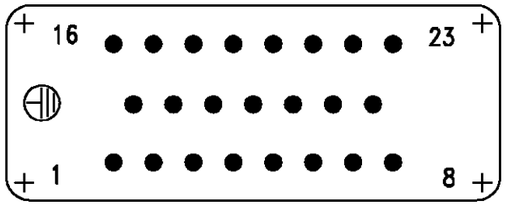

Montageausschnitt
Panel cut-out for contact insert

bei Verwendung ohne Gehäuse
when used without housing

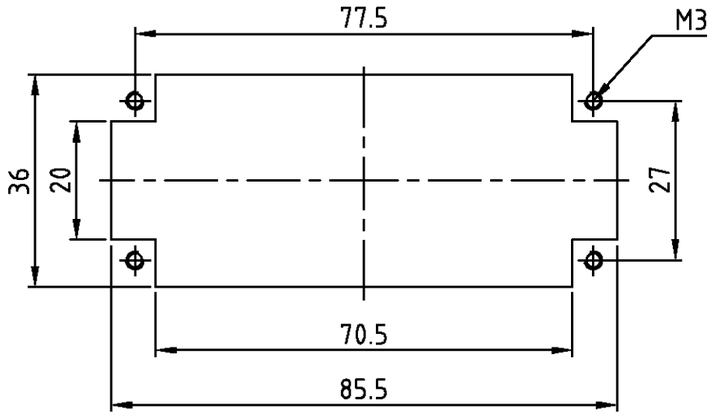

Notes,

1. Material: insert, PBT
   UL-File Nr.: E101788(R)
2. Material:St2K40

Bemerkungen,

1. Material: Einsatz: PC
   UL-File Nr.: E101788(R)
2. Material:St2K40

2-3	DESCRIPTION / BENENNUNG	MATERIAL	COLOR / FARBE	ITEM NO. POS.	REMARKS / BEMERKUNGEN
1	Schirmbügel	2	vezinkt	2	auf Seite mit niedrigen Polzahl montieren
1	Stifteinsatz HVT.23 Crimp	1	dunkelgrau	1	–

HVT.23.Sti.C/SB.MS

THIS DRAWING IS A CONTROLLED DOCUMENT FOR AMP INCORPORATED. IT IS SUBJECT TO CHANGE AND THE CONTROLLING ENGINEERING ORGANIZATION SHOULD BE CONTACTED FOR THE LATEST REVISION. DIESES ZEICHNUNGSDOKUMENT WIRD DURCH AMP INCORPORATED KONTROLLIERT. AENDERUNGEN, DIE DEM TECHNISCHEN FORTSCHRITT DIENEN, SIND VORBEHALTEN. DEN JEWEILS LETZTGUELTIGEN AENDERUNGSSTAND ERFAHREN SIE AUF ANFRAGE.

DIMENSIONS:
DIMENSIONEN:
mm

TOLERANCES UNLESS OTHERWISE SPECIFIED:
ALLGEMEINTOLERANZEN
n. ISO 8015
n. ISO 2768 – mH –E
n. DIN 16901 – 140
0 PLC ±
1 PLC ±
2 PLC ±
3 PLC ±
ANGLES /WINKEL ±

MATERIAL
–

FINISH /OBERFLAECHE/FARBE
–

DWN	Schneider	23.03.1999
CHK	Schweiger	23.03.1999
APVD	–	–
PRODUCT SPEC PRODUKTSPEZ.	–	
APPLICATION SPEC VERARBEITUNGSSPEZ.	–	
WEIGHT GEWICHT	–	

AMP
HTS Elektrotechnik
53819 Neunkirchen, Germany

NAME
Male insert HVT.23.Sti.C/SB.MS
Stifteinsatz HVT.23.Sti.C/SB.MS

SIZE	CAGE CODE	DRAWING NO ZEICHNUNGS-NR.	RESTRICTED TO NUR FUER
A3	00779	C- C1104029	–

CUSTOMER DRAWING /KUNDENZEICHNUNG

SCALE MASSSTAB	SHEET BLATT	OF VON	REV.
1:1	1	1	A1

OBSOLETE
Not the LATEST REVISION