DWG. NO. SD-52043-002

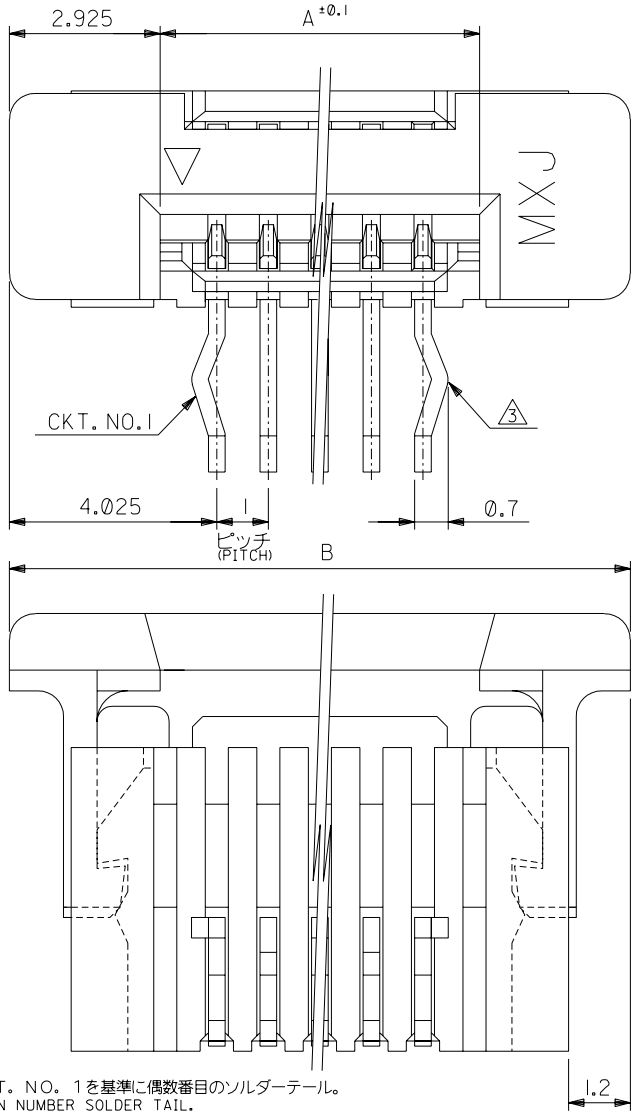

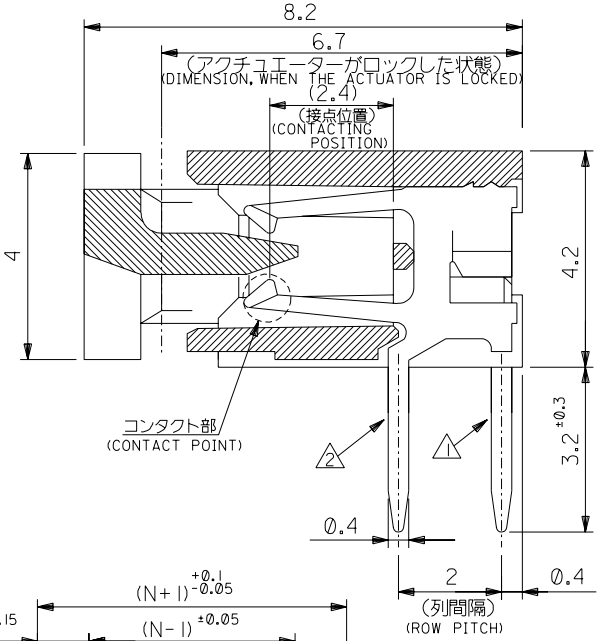

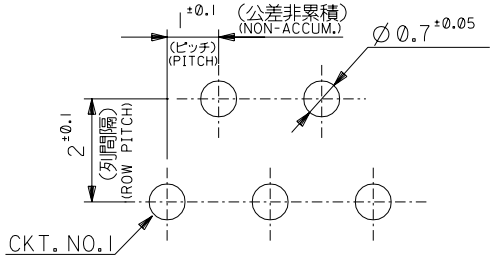

基板取付穴推奨寸法（t＝1．6）
RECOMMENDED P.C.BOARD HOLE DIM.(t=1.6)
(マウント面)
(MOUNTING SURFACE SIDE)

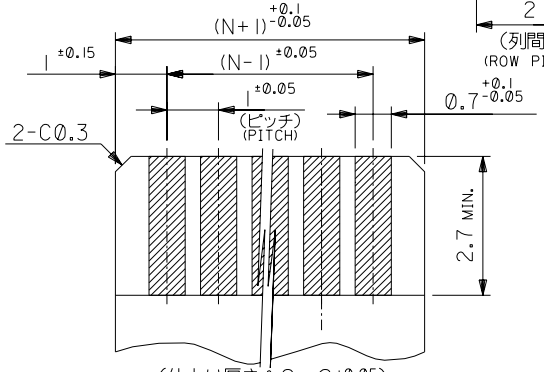

(仕上り厚さ：0．3±0.05)
(THICKNESS:0.3±0.05)
適合ＦＰＣ推奨寸法
APPLICABLE FPC RECOMMENDED DIM.

27.05	21.2	52043-2019	20
26.05	20.2	-1919	19
25.05	19.2	-1819	18
24.05	18.2	-1719	17
23.05	17.2	-1619	16
22.05	16.2	-1519	15
21.05	15.2	-1419	14
20.05	14.2	-1319	13
19.05	13.2	-1219	12
18.05	12.2	-1119	11
17.05	11.2	-1019	10
16.05	10.2	-0919	9
15.05	9.2	-0819	8
14.05	8.2	-0719	7
13.05	7.2	-0619	6
12.05	6.2	-0519	5
11.05	5.2	-0419	4
10.05	4.2	52043-0319	3
B	A	MATERIAL NO.	極数 CKT.

ＦＰＣについて：
打抜き方向は導体側から補強板を推奨致します。補強フィルム材質はポリイミドを推奨致します。
接着剤は熱硬化接着剤を推奨致します。
ABOUT FPC:
RECOMMENDED PUNCHER DIRECTION : FROM CONDUCTOR SIDE TO STIFFENER BOARD SIDE.
RECOMMENDED MATERIAL :
STIFFENER FILM : POLYIMIDE
BONDING AGENT :
THERMOSETTING BONDING AGENT

注記：
NOTES:
1. ＣＫＴ．ＮＯ．１を基準に偶数番目のソルダーテール。
EVEN NUMBER SOLDER TAIL.
2. ＣＫＴ．ＮＯ．１を基準に奇数番目のソルダーテール。
ODD NUMBER SOLDER TAIL.
3. ソルダーテールキンクは，2のソルダーテールの両端部に設ける。
KINK. TO BE APPLIED FOR THE BOTH END OF ODD NUMBER SOLDER TAIL
4. 材　料：　ターミナル：リン青銅、ニッケル下地　錫ビスマスメッキ（t＝0．32）
MATERIAL: TERMINAL:PHOSPHOR BRONZE, TIN-BISMUTH OVER NICKEL PLATING (t=0.32)
ハウジング：66ナイロン，UL94V−0
HOUSING: 66NYLON,UL94V-0
アクチュエーター：ポリエステル，UL94V−0
ACTUATOR: POLYESTER,UL94V-0
5. 本製品は 52043-**10 の鉛フリー品である。
THIS PRODUCT IS LEAD FREE OF 52043-**10.

一般公差 GENERAL TOLERANCES		記号 LTR	変更内容 REVISION RECORD	DR. Y.W	CHK. M.S	日付 DATE
角度 ANGLE	±3°					
30 以上 OVER	±0.3					
10 以上 30 未満 OVER UNDER	±0.25					
10 未満 UNDER	±0.2	0	新規作成 RELEASED (J2004-4301)	Y.W	M.S	'04/05/19

材料 MATERIAL　注記参照 SEE NOTES
仕上げ FINISH　//
適用電線範囲 WIRE RANGE　//
被覆外径 INS. RANGE　//

DRAWN BY '04/05/19 Y.WADA	CHK'D BY '04/05/19 M.SASAO
APP'D BY '04/05/19 M.SASAO	尺度 SCALE 10:1

MODEL NO. 52043-**19

molex MOLEX-JAPAN CO.,LTD. 日本モレックス株式会社

REVISE ONLY ON CAD SYSTEM

TITLE 名称
1.0 FPC CONN. Z.I.F. R/A
-LEAD FREE-

DWG. NO. SD-52043-002　REV 0

:MM　DIMENSIONS IN METRIC DO NOT SCALE DRAWING

THIS DRAWING CONTAINS INFORMATION THAT IS PROPRIETARY TO MOLEX(JAPAN) AND SHOULD NOT BE USED WITHOUT WRITTEN PERMISSION
本図面は日本モレックス（株）の所有する情報を含むもので当社の許可なく複製を禁止する。

EN-01C(032)MXJ-32

SD-52043-002.S01