THIS DRAWING IS UNPUBLISHED.
VERTRAULICHE UNVEROEFFENTLICHTE ZEICHNUNG
© COPYRIGHT 2005 BY TYCO ELECTRONICS CORPORATION. ALL RIGHTS RESERVED.
ALLE RECHTE VORBEHALTEN

RELEASED FOR PUBLICATION - 2005
FREI FUER VEROEFFENTLICHUNG

MATED WITH:
PASSEND ZU:

THE DRAWING SHOWS THE 2-DIMENSIONAL REFERENCE COMPONENT CONDITION OF THE ASSEMBLY TO IDENTIFY AND SPECIFY THE NECESSARY DIMENSIONS ONLY. THE DELIVERED PARTS MAY DEVIATE FROM THE DRAWING REGARDING THE ORIENTATION AND POSITION OF EACH COMPONENT (e.g. SLACK CABLE), SO FAR THE FUNCTIONALITY IS NOT CONCERNED.

DIE ZEICHNUNG ZEIGT DEN 2-DIMENSIONALEN IDEALZUSTAND DES ZUSAMMENBAUTEILS BEZUEGLICH DER KOMPONENTEN ZUR IDENTIFIKATION UND SPEZIFIKATION DER NOTWENDIGEN DIMENSIONEN. HINSICHTLICH DER ORIENTIERUNG UND DER LAGE DER KOMPONENTEN (z.B. BIEGESCHLAFFES KABEL) KOENNEN DIE GELIEFERTEN TEILE VON DER ZEICHNUNG ABWEICHEN. SOFERN DIE FUNKTIONALITAET NICHT BEEINTRAECHTIGT IST.

LOC	DIST
A1	-

PROJEKT NR.: EGAHN05008

REVISIONS
AENDERUNGEN

P	LTR	DESCRIPTION BESCHREIBUNG	DATE	DWN	APVD
	B	ADD VAR. (ODIN 4 02), NEW DUST CAP COLOUR	31OCT2006	PR	PR
	B1	COLUMN ODIN 4 01 CANCELLED	03JUL2007	MZ	PR
	C	PIN PLATING OF DIODES CHANGED	25JUN2009	MZ	PR

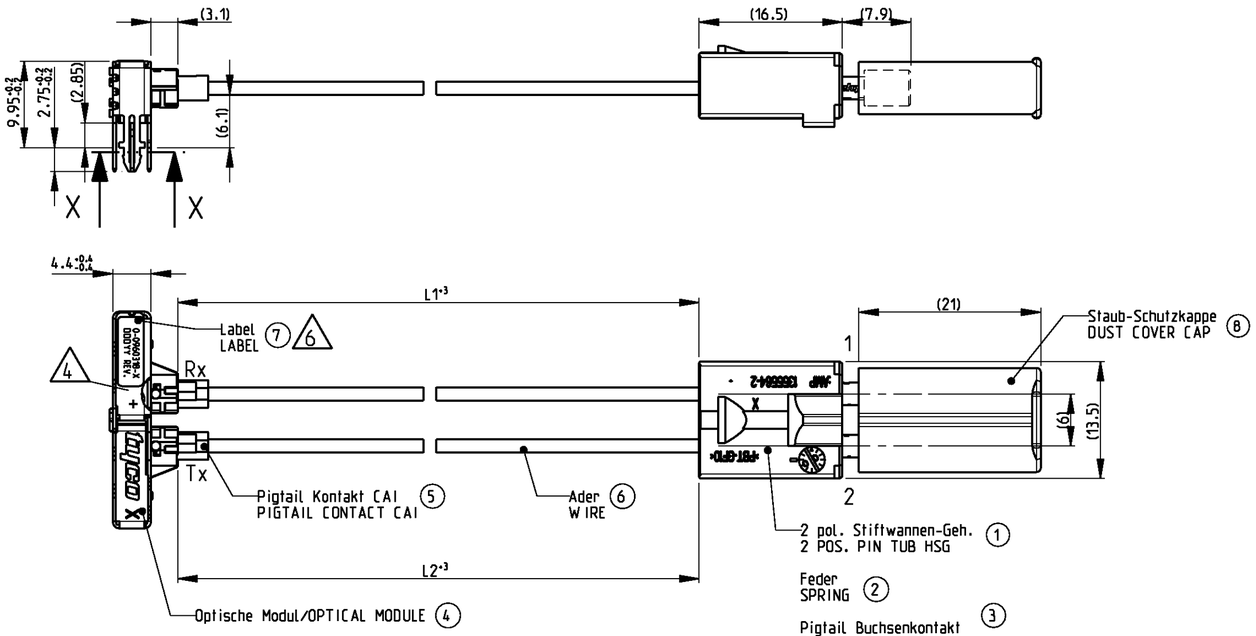

VIEW OF PINS
ANSICHT DER PINS

DIRECTION OF OPTICAL FIBER
ABGANGSRICHTUNG DER LICHTWELLENLEITER

DATAS SHOW GEOMETRICAL TOLERANCES OF THE PINS
(LAYOUT ACCORDING TO THESE DATAS)

ANGABEN ENTSPRECHEN DEN FORM- UND LAGETOLERANZEN DER PINS
(DAS LAYOUT IST ENTSPRECHEND AUSZULEGEN)

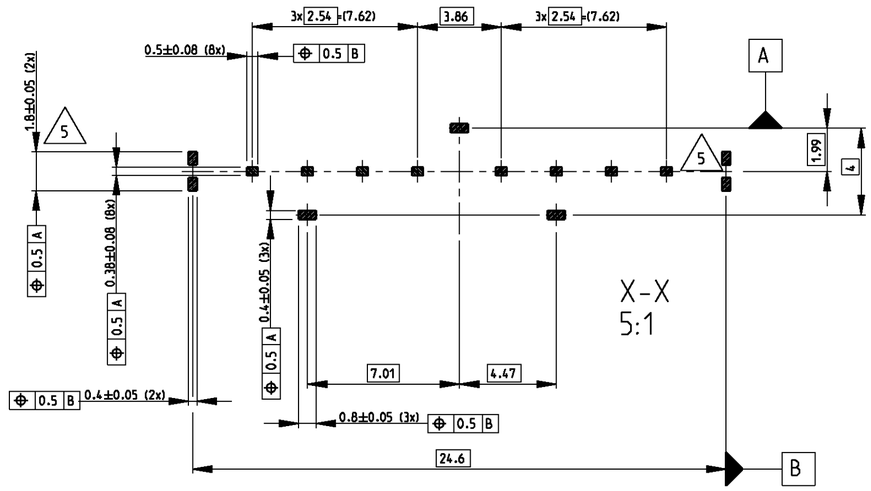

NOTES

1 PACKAGING ACCORDING SPECIFICATION 107-18075

2 100% OPTICAL ATTENUATION TEST OF CONTINUITY. BUS SIGNAL TEST

3 ONLY THE GERMAN-LANGUAGE SHALL BE BINDING

4 **FOR THE FULLY AUTOMATED PROCESS THE FOLLOWING APPLIES:**
WHEN THE END TEST IS PASSED, THE "+" MARKING WILL BE REPLACED BY THE TEXT DESCRIBED IN NOTE 6, PRINTED ON THE EMI-SHIELD.
FOR THE SEMI AUTOMATED PROCESS THE FOLLOWING APPLIES:
WHEN THE END TEST IS PASSED, MARKING "+" WILL BE PRINTED ON EMI-SHIELD.
THE POSITION IS LEFT TO MANUFACTURER.

5 FOR DRILL-HOLE $1.8^{+0.1}$mm

6 PART NO.; DATE CODE; REV. ON LABEL OR PRINTED DIRECT ON TOP OF THE METAL SHEET:
X-XXXXXXX-X, DDDYY / REV.
(PART NO. NINE STEADS; DAY THREE STEADS AND YEAR TWO STEADS);
POSITION IS LEFT TO MANUFACTURER.
IN THE FULLY AUTOMATED PROCESS THE LABEL WILL BE REPLACED BY TEXT PRINTED DIRECTLY ON THE EMI-SHIELD.

7 PLATING THICKNESS: MOST METAL SHEET: Ni 0.8-3 µm; Sn 2-5 µm
DIODE (Ni/Pd/Au): 1.1 to 2.3 µm

8 PUNCH BURR: MOST METAL SHEET: <= 0.07 mm DIRECTED TO OUTSIDE
DIODE: WITHIN SPECIFIED TOLERANCES

BEMERKUNGEN

1 VERPACKUNG GEMAESS SPEZIFIKATION 107-18075

2 100% OPTISCHE DAEMPFUNGSPRUEFUNG. BUS SIGNAL PRUEFUNG

3 MASSGEBEND IST DER DEUTSCHE TEXT

4 **FUER DEN VOLLAUTOMATISCHEN PROZESS GILT:**
NACH BESTANDENEM END TEST WIRD ANSTATT DER "+" MARKIERUNG DER IN BEMERKUNG 7 BESCHRIEBENE TEXT AUF DAS SCHIRMBLECH GEDRUCKT.
FUER DEN HALBAUTOMATISCHEN PROZESS GILT:
NACH BESTANDENEM END TEST WIRD DIE MARKIERUNG "+" AUF DAS SCHIRMBLECH GEDRUCKT.
DIE POSITION BLEIBT DEM HERSTELLER UEBERLASSEN.

5 FUER BOHRLOCH $1.8^{+0.1}$mm

6 TEILE NR.; DATE CODE; REV. AUF LABEL ODER DIRECT AUF SCHIRMBLECH-OBERSEITE GEDRUCKT:
X-XXXXXXX-X; TTTJJ / REV.
(TEILE NR. NEUN STELLEN; TAG DREI STELLEN UND JAHR ZWEI STELLEN);
POSITION BLEIBT DEM HERSTELLER UEBERLASSEN
BEI VOLLAUTOMATISCHEM PROZESS WIRD AUF DAS LABEL VERZICHTET UND DIREKT AUF DAS SCHIRMBLECH GEDRUCKT.

7 SCHICHTDICKE: SCHIRMBLECH: Ni 0.8-3 µm; Sn 2-5 µm
DIODE (Ni/Pd/Au): 1.1 bis 2.3 µm

8 STANZGRAD: SCHRIMBLECH: <= 0.07 mm NACH AUSSEN GERICHTET
DIODE: INNERHALB DER ANGEGEBENEN MASSTOLERANZEN

LENGTH SCHEDULE:
Laengentabelle:

TYCO ELECTRONICS PN ODIN 4 02	REV.	L1 (mm)	L2 (mm)	WEIGHT (g)
5-0960318-1	C	60	60	6.28
5-0960318-2	C	86	86	6.39
5-0960318-3	C	114	114	6.50
5-0960318-4	C	154	154	6.67
5-0960318-5	C	81	69	6.34
5-0960318-6	C	104	104	6.46
5-0960318-7	C	61	72	6.31
5-0960318-8	C	245	245	7.04
5-0960318-9	C	99	99	6.44
6-0960318-0	C	181	181	6.78
6-0960318-1	C	64	64	6.30
6-0960318-2	C	156	156	6.68
6-0960318-3	C	66	66	6.31
6-0960318-4	C	95	92	6.42

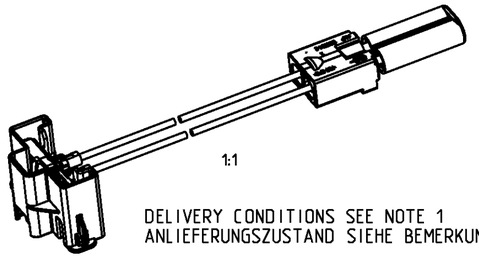

DELIVERY CONDITIONS SEE NOTE 1
ANLIEFERUNGSZUSTAND SIEHE BEMERKUNG 1

	1	Dust Cover Cap	PP-MF 20	nature	0.70	8
6	1	Label	PE	black on white	0.002	7
	table	Wire ø1.51mm	PC/PA	black similarly RAL 9011	2.05 g/m	6
	2	Pig Tail contact CAI	PA12-GB30	natural color	0.04	5
	1	Opt. Module ODIN 4 02	Assemblage	Assemblage	3.9	4
	2	Pigtail contact, female	PA12-GB30	natural color	0.14	3
	1	Spring	X12 CrNi 17 7	blank	0.21	2
	1	2 pos. pin tub housing	PBT-GF10	black similarly RAL 9011	1.01	1
5- -X 6- -X		DESCRIPTION	MATERIAL	COLOR / FINISH	WEIGHT (g) PER LOOSE PIECE	ITEM NO.

PRODUCT CHARACTERISTICS ACC. QMP EMEA_12
BESONDERE MERKMALE NACH QMP EMEA_12

THIS DRAWING IS A CONTROLLED DOCUMENT FOR TYCO ELECTRONICS CORPORATION IT IS SUBJECT TO CHANGE AND THE CONTROLLING ENGINEERING ORGANIZATION SHOULD BE CONTACTED FOR THE LATEST REVISION.
DIESES ZEICHNUNGSDOKUMENT WIRD DURCH AMP INCORPORATED KONTROLLIERT. ANDERUNGEN, DIE DEN TECHNISCHEN FORTSCHRITT DIENEN, SIND VORBEHALTEN. DEN JEWEILS LETZTBEKANNTEN AENDERUNGSSTAND ERFAHREN SIE AUF ANFRAGE.

DIMENSIONS: MASSEINHEITEN: mm
TOLERANCES UNLESS OTHERWISE SPECIFIED: ALLGEMEINTOLERANZEN
0 PLC ±
1 PLC ±
2 PLC ±
3 PLC ±
4 PLC ±
ANGLES/WINKEL ±
MATERIAL -
FINISH/OBERFLAECHE/FARBE -

DWN	M.Zelch	26APR2005
CHK	R.Buhl	26APR2005
APVD	S.Loeffelholz	02MAY2005

PRODUCT SPEC PRODUKTSPEZ.: 108-94042
APPLICATION SPEC VERARBEITUNGSSPEZ.: 114-18783
WEIGHT GEWICHT: -

Tyco Electronics
Tyco Electronics AMP GmbH
D - 64625 Bensheim

NAME: 2 POS. PIGTAIL CABLE ASSEMBLY 90 DEG ODIN

SIZE: A2 | CAGE CODE: 00779 | DRAWING NO ZEICHNUNGS-NR.: C-960318 | RESTRICTED TO NUR FUER: -

CUSTOMER DRAWING /KUNDENZEICHNUNG | SCALE MASSSTAB: 2:1 | SHEET BLATT 1 OF VON 1 | REV C

SUPERSEDED
NOT the LATEST REVISION