# TL-173 / TL-610
## ファスナー / スプリング

1/4 Turn Fastener Flat Slotted /
1/4 Turn Fastener Spring

RoHS2 10

### 特長
操作しやすいローレットタイプのスクリュウ型ファスナーです。

### 用途
計測機器・分電盤・工作機械等

### Characteristic
Easy operational fastener with its knurled knob.

### Application
Measuring instruments / Distribution panels / Machine tools, etc.

### ■部品表　Parts List

| 部番 No. | 型番 Model No. | 品名 Accessory | 材質 Material | 処理 Finish | 数 Quantity |
|---|---|---|---|---|---|
| 1 | TL-173-1 | ファスナー　Fastener | S | Cr | 1 |
| 2 | | E 形止め輪　E-shaped Snap Ring | SUS304 | — | 1 |
| 3 | TL-ST-6 | スプリング　Spring | SWP | 3 価クロメート　Trivalent Chromate Treatment | 1 |
| 4 | TL-610 | スプリング　Spring | SUS631 | — | 1 |

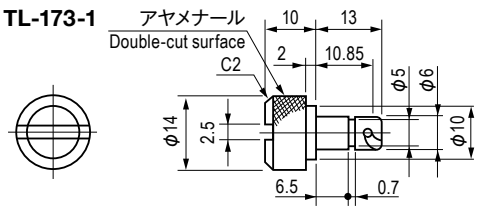


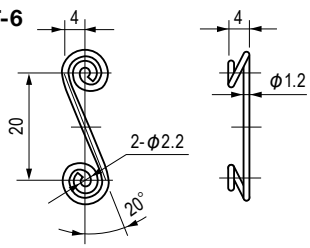


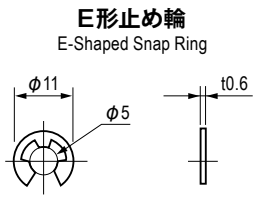


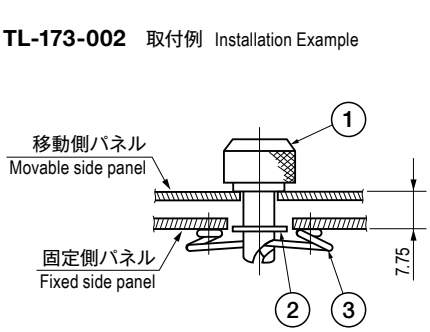


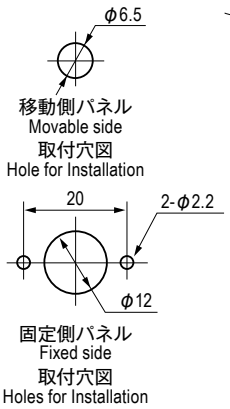


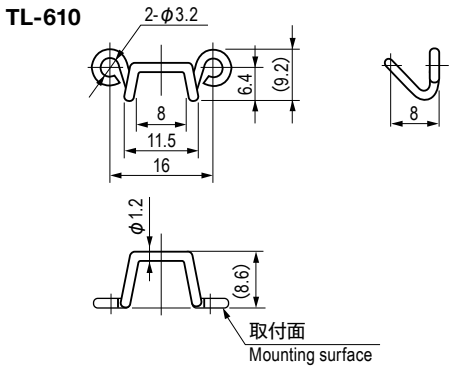


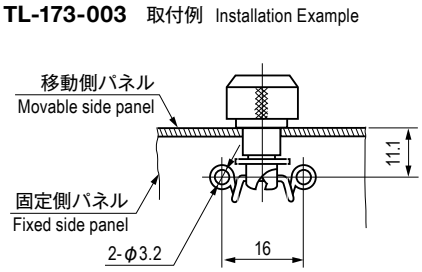


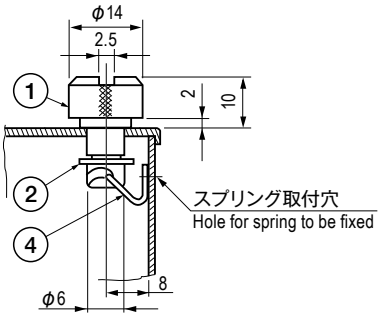


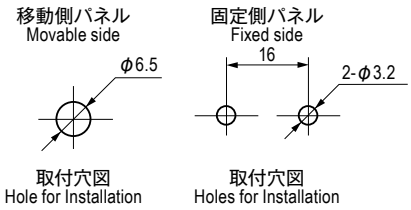


### 仕様　Specification

| 型番 Model No. | 品名（セット内容） Part Name (Component) | 自重（g） Net Weight (g) | 価格（円） Price (yen) |
|---|---|---|---|
| TL-173-1 | ファスナー、E 形止め輪　Fastener,φ5E-shaped Snap Ring | 12.2 | ¥250 |
| TL-ST-6 | スプリング　Spring | 0.8 | ¥45 |
| TL-610 | | 0.5 | ¥75 |
| TL-173-002 | TL-173-1、TL-ST-6 | 12.9 | ¥295 |
| TL-173-003 | TL-173-1、TL-610 | 12.7 | ¥325 |



特注品のご相談承ります　Please contact us for custom-made.