Circuit diagram

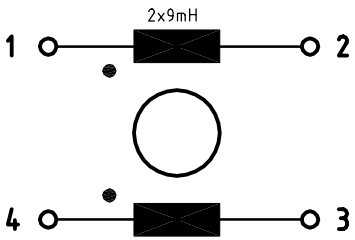

Dimensions (mm)

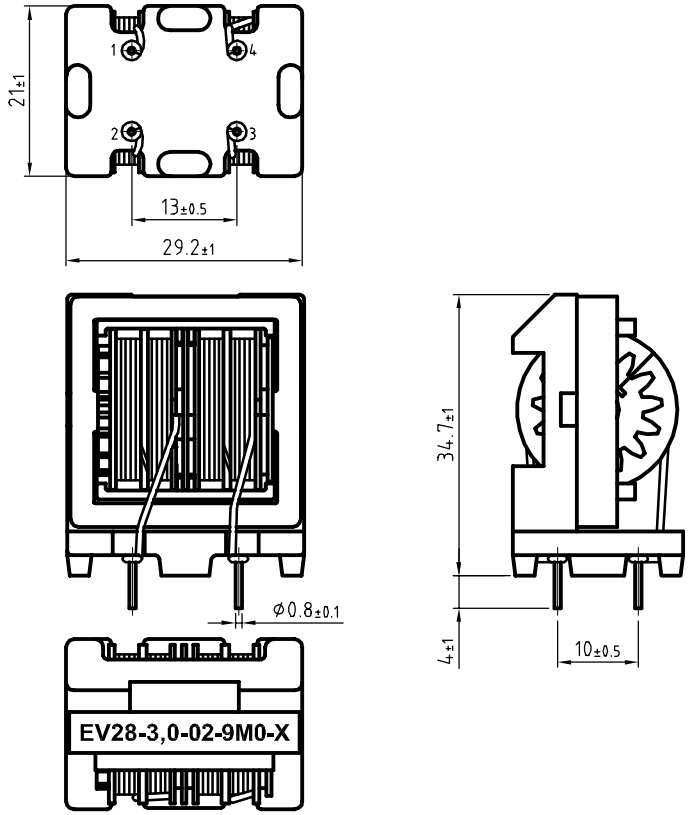

Allgemeine Toleranzen	General tolerances	Tolérances en général	L ± 30%	C ± 20%	R ± 10%

Daten (single phase)	data	charactéristiques		
Nennstrom bei Umgebungstemp.	rated current at an ambient temp.	courant nominal à une température ambiante		3 A 50 °C
Nennspannung	rated voltage	tension nominal		max. 250 V, 50/60Hz
Betriebsfrequenz	operating frequency	fréquence de service		max. 400 Hz
Ableitstrom im Betrieb	Operational leakage current	courant de fuite en fonction	Tol. (%)	Spannung P-E / Frequenz -- VAC -- Hz
Berechnung mit C-Tol.	Calculation with C-tol.	Calculation avec C-tol.	+20	Imax. -- mA
Maximaler Ableitstrom Unterbruch des Nullleiters	Max leakage current with interruption of the neutral conductor	courant maximale de fuite avec l'interruption du conducteur neutre	Tol. (%)	Spannung P-E / Frequenz -- VAC -- Hz
Berechnung mit C-Tol.	Calculation with C-tol.	Calculation avec C-tol.	+20	Imax. -- mA
DC-Widerstand	DC-resistance	DC-résistance	Tol. (%) +15	@ 25 °C max. 2 x 115 mOhm
Pruefspannung 100% Schlusskontr. Wiederholung mit 80% der angegebenen Werte	test voltage 100% final test repetition with max. 80% of the specified values	tension d'essais contrôle final 100% répétition avec max. 80% des valeurs spécifiques		P/N->E -- kV/50Hz ≥ 2s P->N 2 kV/50Hz ≥ 2s
Zulaessige Betriebstemp.	temperature range	gamme de température		- 25 °C bis/to/à + 100 °C
Klimatische Pruefklasse	climatic test class	classe d'essais climatique		25/100/21 (IEC/CEI 60068-1)

Zusatzangaben	additional information	informations supplementaires	
Vergussmasse	potting compound	matière de moulage	--
Gewicht	weight	poids	30 g

Pruefzeichen / approvals / homologations

☐ CSA / C-US UL 1283 C 22.2 No.8 ☐ CSA C 22.2 No.8 ☐ UL UL 1283 ☐ SEMKO ☐ EN 133200 ☐ IEC 60939 ☐ VDE ☐ _____

Zusätzliche Angaben:
Additional remarks:
Remarques additionals:

Fuer Masse ohne Toleranz	for dimensions without tolerance	pour mesure sans tolérance	ISO2768-m/EN22768-m

Datenblatt (single phase) data sheet fiche technique

Copyright by © SCHAFFNER EMV AG

projection | scale 1:5:1

					date	name
C	121074	17.02.05	SAC	drawn	01.03.2001	STU
ind	revision	date	name	proved	01.03.01	On-u-ma

Type **EV28-3,0-02-9M0-X**

Part.-No. **298-193**

Schaffner EMC
LAMPHUN THAILAND

SCHAFFNER

DB3 2100-082 C

plot date | page 1 von 1

SCHAFFNER Type **EV28-3,0-02-9M0-X** 2100-082 C