ZEICHNUNG GESCHÜTZT DURCH
©COPYRIGHT 1981
AMP DEUTSCHLAND GMBH
ALLE RECHTE VORBEHALTEN

ÄNDERUNGEN, DIE DEM TECHNISCHEN FORTSCHRITT DIENEN, BEHALTEN WIR UNS VOR

REV.	ÄNDERUNG	DATUM	NAME
2	CAD-NEUERSTELLUNG WAR AUF 827 234 B-FORMAT	10.05.90	A.HO
G1	REVISIONSUMSTELLUNG	10-SEP-03	E. WER.
G2	REVISED PER ECO-09-023313	12OCT09	AEG

NUMMER 827873

VERWENDET FÜR –

CAD-ORIGINAL
ZEICHNUNG NICHT ÄNDERN

Polz	L±0.3	BESTELL NR.	
1	2.54	~~827 873 – 1~~	2
2	7.62	~~–2~~	2
3	12.70	–3	
4	17.78	~~–4~~	2
5	22.86	~~–5~~	2
6	27.94	~~–6~~	2
7	33.02	~~–7~~	2
8	38.10	~~–8~~	2
9	43.18	~~–9~~	2
10	48.26	~~1– –0~~	2
11	53.34	~~1– –1~~	2
12	58.42	~~1– –2~~	2
13	63.50	~~1– –3~~	2
14	68.58	~~1– –4~~	2
15	73.66	~~1– –5~~	2
16	78.74	1– –6	
17	83.82	~~1– –7~~	2
18	88.90	1– –8	
19	93.98	~~1– –9~~	2
20	99.06	~~2– –0~~	2
21	104.14	2– –1	
22	109.22	2– –2	
23	114.30	2– –3	
24	119.38	2– –4	
25	124.46	2– –5	
26	129.54	2– –6	
27	134.62	2– –7	
28	139.70	2– –8	
29	144.78	2– –9	
30	149.86	3–827 873–0	

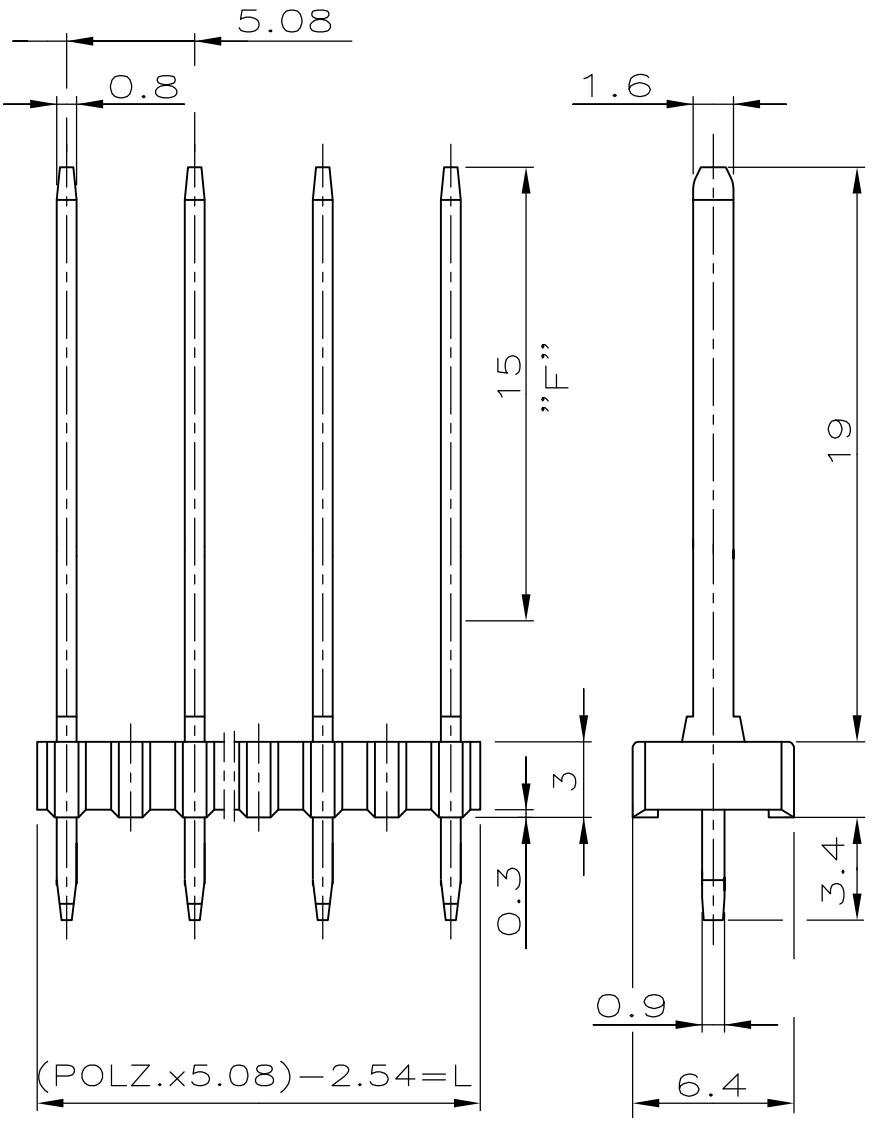

1 STECKSEITE:IM BEREICH "F" 0.8 µm GOLD ÜBER 1.27 µm NICKEL
LÖTSEITE: 2.5–5 µm ZINN ÜBER 1.27 µm NICKEL

2 OBSOLETE PARTS: OBSOLETE CIS STREAMLINING PER D.RENAUD/D.SINISI

ZEICHNUNG GÜLTIG AB 37./03..

AMP DEUTSCHLAND G.m.b.H.
Langen b.Ffm.,West Germany

BENENNUNG	WERKSTOFF	OBERFLÄCHE / FARBE
KONTAKTSTIFT	Cu Zn	1
STIFTGEHÄUSE	PBTP GV	GRÜN

Benennung
AMPMODU I STIFTLEISTE,RASTER 5.08
EINREIHIG

K

NICHT TOLERIERTE MASSE: ± 0.2 mm, ± –
FORMAT: A4
ZEICHNUNGS-NR.: 827873
MASSTAB: 4:1
BLATT: 1 von 1
REV.: G2

GEZ. R.JÄGER 18.05.81
GEPR. BÖCK –

WAR NR. –
PASSEND ZU –